1. Triple Attachment   Rigger   Rigger Becket   Hitch Climber Eccentric

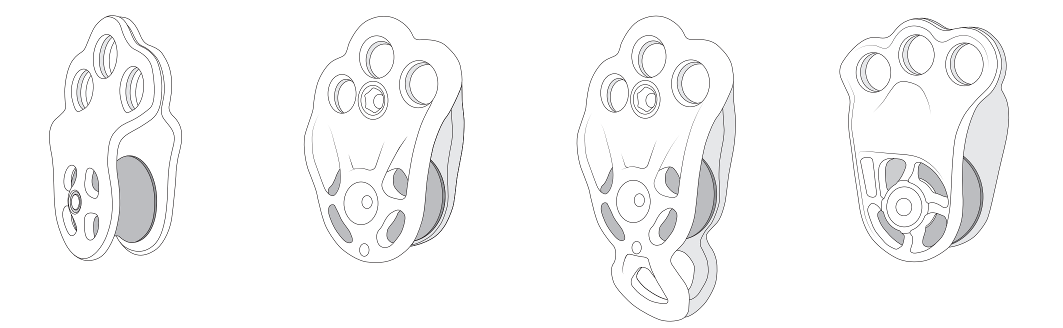

PUL100   PUL400   PUL410   PUL500

2.

EN Loading the pulley
FR Chargement de la poulie
DE Belastung der Seilrolle
IT Caricamento della puleggia
ES Carga de la polea
PT Carregamento da polia
NL Het laden van de katrol
NB Laste trinsen
SV Belastning av blocket
FI Taljapyörän käyttäminen
DA Belastning af pulleyen
PL Obciążanie bloczka
CS Zatížení kladky
SK Založenie na kladku

a. b. c.

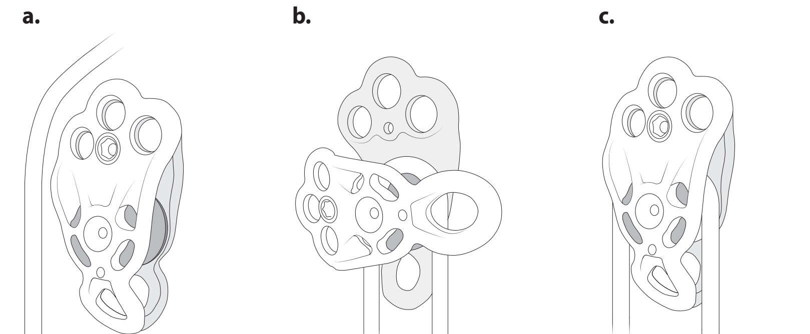

3.

a. b. c. d.

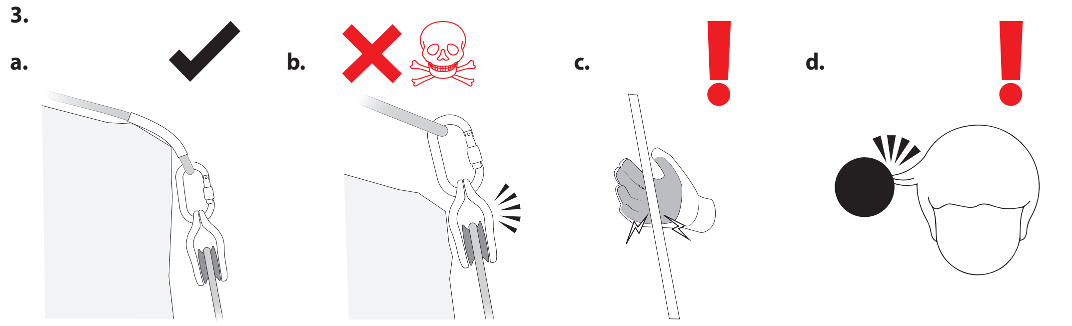

4.

a.

EN Prevent contact with chemical reagents.
FR Éviter le contact avec des réactifs chimiques.
DE Vermeiden Sie den Kontakt mit Chemikalien.
IT Impedire il contatto con i reagenti chimici.
ES Evitar contacto con reactivos químicos.
PT Evite contacto com reagentes químicos.
NL Contact met chemicaliën vermijden.
NB Unngå kontakt med kjemiske stoffer.
SV Undvik kontakt med kemiska reagenser.
FI Älä päästä kosketuksiin kemiallisten reagenssien kanssa.
DA Undgå kontakt med kemiske midler.
PL Nie dopuścić do kontaktu z odczynnikami chemicznymi.
CS Nevystavovat působení chemických činidel.
SK Predchádzajte kontaktu s chemickými reaktantmi.

b.

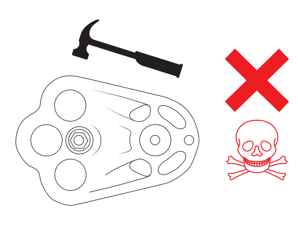

EN Do not mark or alter. Not user repairable.
FR Ne pas marquer ni modifier. Ne peut pas être réparé.
DE Nicht markieren oder verändern. Kann vom Anwender nicht repariert werden.
IT Non marcare né alterare. Non riparabile dall'utente.
ES No marcar ni modificar. El usuario no puede realizar la reparación.
PT Não marque nem altere. Não reparável pelo utilizador.
NL Niet markeren of veranderen. Niet te repareren door gebruiker.
NB Ikke marker eller endre. Kan ikke repareres av brukeren.
SV Märk eller ändra inte. Kan inte repareras av användaren.
FI Älä merkitse tai muuta, Ei käyttäjän korjattavissa.
DA Må ikke markeres eller ændres. Kan ikke repareres af brugeren.
PL Nie oznaczać, nie modyfikować. Nie naprawiać samemu.
CS Neoznačovat ani neměnit. Není opravitelné uživatelem.
SK Neoznačujte ani neupravujte. Nemôže opravovať používateľ.

c.

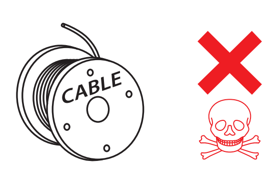

EN Do not use cable or chain.
FR Ne pas utiliser de câble ni de chaîne.
DE Kein Drahtseil oder Kette verwenden.
IT Non usare cavi o catene.
ES No utilizar cable ni cadena.
PT Não utilize nenhum cabo ou corrente.
NL Gebruik geen kabel of ketting.
NB Ikke bruk kabel eller kjede.
SV Använd inte kabel eller kedja.
FI Älä käytä kaapelia tai ketjua.
DA Der må ikke anvendes kabel eller kæde.
PL Nie używać kabli lub łańcuchów.
CS Nepoužívejte kabel ani řetěz.
SK Nepoužívajte lano ani reťaz.

5.

EN Inspection and Maintenence.
FR Inspection et entretien.
DE Inspektion und Wartung.
IT Ispezione e manutenzione.
ES Inspección y mantenimiento.
PT Inspeção e manutenção.
NL Inspectie en onderhoud.
NB Inspeksjon og vedlikehold.
SV Inspektion och underhåll.
FI Tarkastus ja huolto.
DA Inspektion og vedligeholdelse.
PL Inspekcja i konserwacja.
CS Kontrola a údržba.
SK Kontrola a údržba.

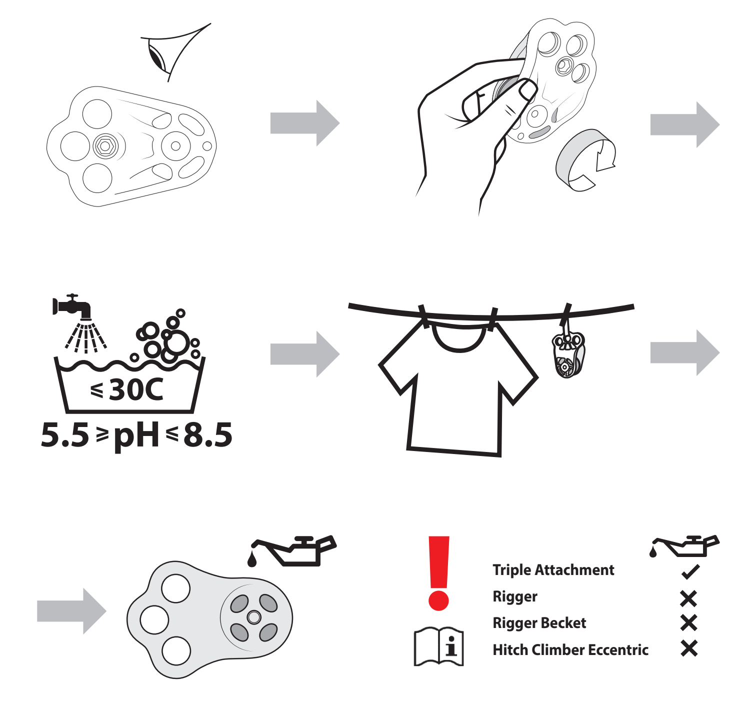

6. Triple Attachment, Hitch Climber Eccentric, Rigger, Rigger Becket

EN Attaching the pulley
FR Fixation de la poulie
DE Befestigung der Seilrolle
IT Attacco della puleggia
ES Acoplamiento de la polea
PT Fixação da polia
NL De katrol bevestigen
NB Feste trinsen
SV Montering av blocket
FI Taljapyörän kiinnitys
DA Fastspænding af pulleyen
PL Mocowanie bloczka
CS Připevnění kladky
SK Upevnenie kladky

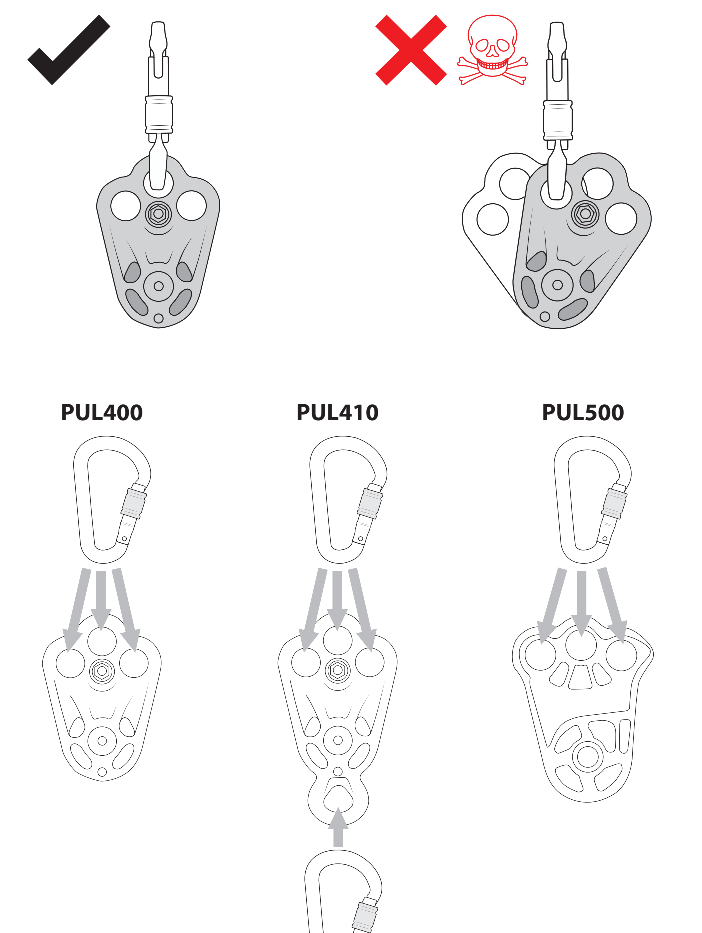

7. Hitch Climber Eccentric

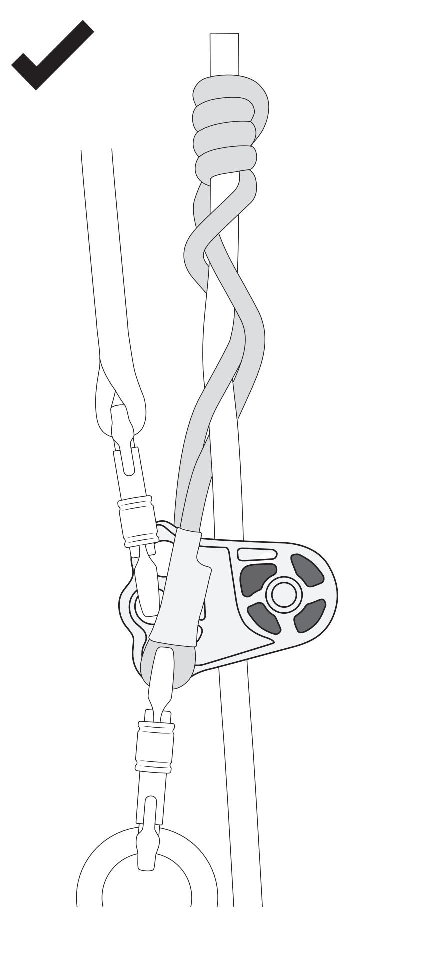

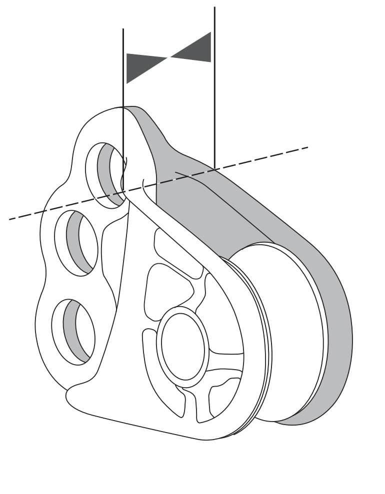

EN Correct orientation
FR Bonne orientation
DE Richtige Ausrichtung
IT Orientamento corretto
ES Orientación correcta
PT Orientação correta
NL Juiste oriëntatie
NB Riktig retning
SV Korrekt orientering
FI Oikea suuntaus
DA Korrekt orientering
PL Prawidłowa orientacja
CS Správná orientace
SK Správna orientácia

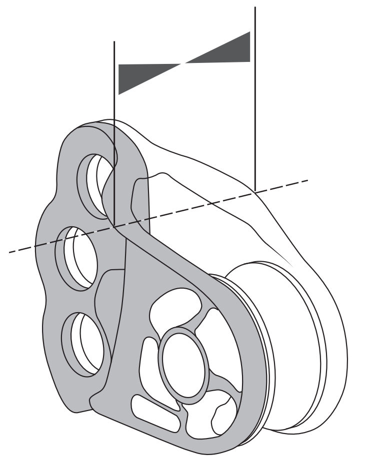

EN Incorrect orientation
FR Mauvaise orientation
DE Falsche Ausrichtung
IT Orientamento errato
ES Orientación incorrecta
PT Orientação incorreta
NL Onjuiste oriëntatie
NB Feil retning
SV Felaktig orientering
FI Väärä suuntaus
DA Forkert orientering
PL Nieprawidłowa orientacja
CS Nesprávná orientace
SK Nesprávna orientácia

EN -PRIOR TO USE THE USER IS OBLIGED TO COMPLETE THE FOLLOWING INFORMATION - User's Name: Place of Purchase: Date of Purchase: Date First Used:
FR -VEUILLEZ FOURNIR LES INFORMATIONS SUIVANTES AVANT L'UTILISATION - Nom : Point D'Achat : Date D'Achat : Date du Premier Emploi:
DE -VOR GEBRAUCH SIND VOM ANDWENDER FOLGENDE ANGABEN ZU MACHEN - Name des Anwenders: Einkaufsort: Kaufdatum: Datum der Ersten Benutzung:
IT -PRIMA DELL'USO, L'UTENTE HA L'OBBLIGO DI COMPLETARE LE SEGUENTI INFORMAZIONI - Nome dell'utente: Luogo di acquisto: Data di acquisto: Data del primo utilizzo:
ES -ANTES DEL USO, EL USUARIO ESTÁ OBLIGADO A COMPLETAR LA SIGUIENTE INFORMACIÓN. Nombre del usuario: Lugar de compra: Fecha de compra: Fecha del primer uso:
PT -ANTES DA UTILIZAÇÃO, O UTILIZADOR É OBRIGADO A COMPLETAR AS SEGUINTES INFORMAÇÕES - Nome do Utilizador: Local de Compra: Data da Compra: Data da Primeira Utilização:
NL -VÓÓR GEBRUIK IS DE GEBRUIKER VERPLICHT DE VOLGENDE INFORMATIE IN TE VULLEN - Naam van de gebruiker: Plaats van aankoop: Datum van aankoop: Datum eerste gebruik:
NB -BRUKEREN ER PLIKTET TIL Å OPPGI FØLGENDE INFORMASJON FØR BRUK – Navn på bruker: Kjøpested: Kjøpsdato: Dato for første bruk:
SV -INNAN ANVÄNDNING MÅSTE ANVÄNDAREN TILLHANDAHÅLLA FÖLJANDE INFORMATION - Användarens namn: Köpställe: Köpdatum: Datum för första användningen:
FI -KÄYTTÄJÄN TULEE TÄYTTÄÄ SEURAAVAT TIEDOT ENNEN KÄYTTÖÄ – Käyttäjän nimi: Ostopaikka: Ostopäivä: Päivä, jolloin varustetta on käytetty ensimmäisen kerran:
DA -FØR IBRUGTAGNING, SKAL BRUGEREN SIKRE, AT FØLGENDE INFORMATION OVERHOLDES. - Brugernavn: Købssted: Købsdato: Dato for første anvendelse:
PL -PRZED UŻYCIEM UŻYTKOWNIK WINIEN PODAĆ NASTĘPUJĄCE INFORMACJE – Nazwisko użytkownika: Miejsce nabycia: Data nabycia: Data pierwszego użycia:
CS -PŘED POUŽITÍM MUSÍ UŽIVATEL VYPLNIT TYTO INFORMACE - Jméno uživatele: Místo nákupu: Datum nákupu: Datum prvního použití:
SK -PRED POUŽITÍM JE POUŽÍVATEĽ POVINNÝ VYPLNIŤ NASLEDUJÚCE INFORMÁCIE – Meno používateľa: Miesto kúpy: Dátum kúpy: Dátum prvého použitia:

EN	-Date Inspected	EN	-INSPECTION FORM Comments/Actions	EN	-OK? (Yes/No)	EN	-Signature
FR	-Date de Contrôle	FR	-FICHE D'INSPECTION Observations/Actions	FR	-OK? (Oui/Non)	FR	-Signature
DE	-Inspektions-datum	DE	-INSPEKTIONSFORMULAR Kommentare/Maßnahmen	DE	-OK? (Ja/Nein)	DE	-Unterschrift
IT	-Data dell'ispezione	IT	-MODULO DI ISPEZIONE Commenti/Azioni	IT	-OK? (Sì/Non)	IT	-Firma
ES	-Fecha de la inspección	ES	-HOJA DE INSPECCIÓN Comentarios/acción	ES	-¿Aceptar? (Sí/no)	ES	-Firma
PT	-Data de inspeção	PT	-FORMULÁRIO DE INSPEÇÃO. Comentários/Medidas	PT	-OK? (Sim/Não)	PT	-Assinatura
NL	-Datum geïnspecteerd	NL	-INSPECTIEFORMULIER Opmerkingen/acties	NL	-Oké? (ja/nee)	NL	-Handtekening
NB	-Inspeksjonsdato	NB	-INSPEKSJONSSKJEMA – kommentarer/tiltak	NB	-OK? (Ja/nei)	NB	-Signatur
SV	-Inspektionsdatum	SV	-INSPEKTIONSFORMULÄR Kommentarer/Åtgärd	SV	-OK? (Ja/Nej)	SV	-Underskrift
FI	-Tarkastuspäivä	FI	-TARKASTUSLOMAKE Kommentit/toimet	FI	-OK? (Kyllä/Ei)	FI	-Allekirjoitus
DA	-Dato for inspektion	DA	-INSPEKTIONSBLANKET kommentarer/handlinger	DA	-Ok? (Ja/Nej)	DA	-Underskrift
PL	-Data inspekcji	PL	-FORMULARZ INSPEKCJI – komentarze/czynności	PL	-OK? (Tak/Nie)	PL	-Podpis
CS	-Datum kontroly	CS	-FORMULÁŘ KONTROLY Komentáře/akce	CS	-OK? (Ano/Ne)	CS	-Podpis
SK	-Dátum kontroly	SK	-FORMULÁR KONTROLY – komentáre/akcie	SK	-OK? (Áno/nie)	SK	-Podpis
	....		....		....		....
	....		....		....		....
	....		....		....		....
	....		....		....		....

RFID www.dmmwales.com/id

EN:

Warning! Working at height, rock climbing, mountaineering and related activities are inherently dangerous. It is the responsibility of any person using this equipment to learn and practice the proper techniques for use of the equipment for its designated purposes safely and to foresee and take appropriate action in situations where rescue may be required. Even the correct use of equipment and techniques may result in fatal consequences. Medical conditions can affect the safety of the equipment user in normal and emergency use. Any person using this equipment assumes all risks and full responsibility for all damages or injury which may result from the use of it. It is impossible to cover all methods of use. The following instructions and pictograms show some of the common correct and incorrect methods of use; it is impossible to predict them all. There is no substitute for instruction by a trained and competent person.

USER INSTRUCTIONS

IMPORTANT: Please read and understand this information before use, and retain this information for future reference.

General Information

1. These instructions cover the use of DMM Pulleys, conforming to one or more international standards. If in doubt please contact your supplier or DMM.
2. This product may be used in conjunction with any appropriate item of Personal Protective Equipment (PPE) relevant to European Union Directive 89/686/EEC / PPE Regulation (EU) 2016/425. It may be acceptable for use in other applications, please consult your supplier. **RISK**: This PPE is designed to protect against falls from height.
3. Immediately before use, visually/functionally inspect to ensure that this product is in a serviceable condition and operates correctly. This inspection should be recorded on the inspection form supplied. We recommend a thorough inspection at least once every 6 months by a competent person (this may be the manufacturer).
4. Personal Issue: this product may be issued for personal use, and may be used either separately or as part of a system.
5. Lives depend on your equipment. The user should be aware of its history (use, storage, inspection etc.). If this equipment is not for personal use (e.g. used in mountaineering centres), we strongly recommend a systematic approach to record keeping. This should always be carried out by a competent person.
6. WARNING: if you are in any doubt about the safe condition of this product, replace it immediately.
7. WARNING: If this product has been used to arrest a fall it should be withdrawn from use and destroyed.
8. Ensure that the instructions for other components used in conjunction with this product are complied with. It is the user's responsibility to ensure that he/she understands the correct and safe use of this product.
9. This product is designed for use in normal climatic conditions (-30°C - +50°C). Wet and icy conditions will not reduce the strength of this product. It may be suitable for other conditions, please consult your supplier.
10. No responsibility will be accepted by DMM for damage, injury or death resulting from misuse. If in doubt contact your supplier or DMM.
11. No special transportation precautions are necessary; however, avoid all contact with chemical reagents or other corrosive substances.
12. Care must be taken to avoid loading this product over edges and other obstructions. Check the anticipated orientation during loading before use.
13. Anchors.
13.1 The anchorage point of the fall arrest system should be above the position of the user and conform to EN795:2012 and have a minimum strength of 12kN.
13.2 Positioning of the anchorage point is crucial for safe fall arrest and this must take into account the anticipated fall distance including rope stretch, the deployment of the shock absorption system (where used) and the length of the connector so that obstructions (such as the ground) may be safely avoided.
13.3 Mountaineering: the user is advised that the security of any rock, snow or ice (or any combination of these) anchorage point (belay) natural or unnatural cannot be guaranteed as safe and therefore good judgment by the user is a necessity in order to obtain adequate protection.
14. Maintenance and Servicing: This product must not be marked, modified or repaired by the user unless authorised by DMM. Note: this product is not user maintainable with the exception of the following
14.1 Disinfection and Cleaning: Wash in ≤30⁰ C clean domestic grade water with liquid soap in the pH range 5.5 to 8.5 for 15 minutes. Rinse in clean water and dry naturally in a warm ventilated room away from direct heat. It may be necessary to repeat the process to effectively clean and/or disinfect a product. **Important:** After use in marine or corrosive environments products should be rinsed in ≤30⁰ C clean domestic grade water, dried and lubricated if required.
14.2 Lubrication: Lubricate the mechanism with a suitable lubricating oil. This should be carried out after cleaning. Cleaning and lubrication may cure a defective mechanism, if it does not, replace the product immediately. Lubrication is recommended after every use in a marine environment.
14.3 Storage: after any necessary cleaning store unpacked in a cool, dry, dark place in a chemically neutral environment away from excessive heat or heat sources, high humidity, sharp edges, corrosives or other possible causes of damage. Do not store wet.
15. Lifespan and Obsolescence.
15.1 Lifespan: this is the maximum life of the product, subject to detailed conditions, that the Manufacturer recommends that the product should remain in service.
Maximum Lifespan: Textile & Plastic Products – 10 years from date of manufacture. Metal Products – no time limit.
Note: This may be as little as one use, or even earlier if damaged (e.g. in transit or storage) prior to first use. For the product to remain in service it must pass a visual and tactile inspection when considering the following criteria: fall arrest, general wear, chemical contamination, corrosion, mechanical malfunction/ deformation, cracks, loose rivets, loose strands of wire, frayed and/or bent wire, heat contamination (over normal climatic conditions), cut stitching, frayed tape, degradation of tape and/or thread, loose threads in tape, prolonged exposure to U.V., clear and readable marking (e.g. marking, batch reference, individual serial numbers etc). Where such products are permanently attached to other products in a system, please refer to the manufacturer recommendations of the complete system.
15.2 Obsolescence: a product may become obsolete before the end of its lifespan. Reasons for this may include changes in applicable standards, regulations, legislation, development of new techniques, incompatibility with other equipment etc.
16. Type Examination: UK appointed body for type examination and production process: No. 0120: S.G.S. (UK) Ltd., Rossmore Industrial Estate, Inward Way, Ellesmere Port, CH65 3EN, UK. EU notified body for type examination and production process: No. 0598: SGS Fimko Ltd, Takomotie 8, FI-00380, Helsinki, Finland.
17. Explanation of Markings
DMM Wales UK - Name of manufacturer/country of origin.
PULXXX - Product code.
Max Rope Ø xxmm: Maximum rope diameter to be used in pulley.
MBS xxkN – Minimum breaking strength.
WLL xxkN – Working Load limit.
EN12278 – European Standard to which the device conforms.
CExxxx - CE mark (notified body number and CE mark).
UKCAxxxx - UKCA mark and notified body number.
YRDAYXXXX# - Year/Dayof manufacture and individual serial number.
Book Pictogram - reminder that the end user should read & understand these Instructions, and those supplied with other items of PPE which may be used in conjunction with this item.

18. CE/EU Declaration of Conformity: dmmwales.com/EU-DoC

Guarantee: DMM guarantees this product for 3 years against any defects in materials or manufacture. The guarantee does not cover this product for normal wear through usage, incorrect storage, poor maintenance, accidental damage, negligence, any modifications or alterations, corrosion, or for any usage for which the product was not designed.

FR:

Attention danger! Travail en hauteur, l'escalade, l'alpinism, et autres Attention ! Le travail en hauteur, l'escalade, l'alpinisme et autres activités connexes, sont par nature dangereux. Il est de la responsabilité de l'utilisateur de cet équipement d'apprendre et de mettre en pratique les techniques propres à l'utilisation sans danger de l'équipement pour les besoins auxquels il est destiné, ainsi que de prévoir et d'agir correctement dans des situations où des secours peuvent être nécessaires. Même l'utilisation correcte des équipements et des techniques peut entraîner des conséquences fatales. Les problèmes de santé peuvent affecter la sécurité de l'utilisateur en utilisation normale et d'urgence. L'utilisateur assume tous les risques et l'entière responsabilité pour tout dommage ou blessure résultant de l'emploi de ce matériel. Il est impossible de traiter ici toutes les méthodes d'utilisation. Les instructions et schémas ci-dessous illustrent certaines des méthodes communes correctes et incorrectes d'utilisation ; il est impossible de les prévoir toutes. Rien ne remplace la formation par une personne qualifiée et compétente.

Triple Attachment
Pulleys:
Rigger
Hitch Climber Eccentric

3σ

EN12278

INS-PULLEYRE-G1-V013

EN, FR, DE, IT, ES, PT, NL
NB, SV, FI, DA, PL, CS, SK

GUIDE DE L'UTILISATEUR

IMPORTANT : Veuillez lire et comprendre ces informations avant d'utiliser ce produit, et conserver ces informations pour référence ultérieure.

Informations Générales

1. Ces directives concernent l'utilisation des poulies DMM, conformes à une ou plusieurs normes internationales. En cas de doute s'il vous plaît contactez votre fournisseur ou DMM.
2. Ce produit peut être utilisé conjointement avec tout élément adequate d'équipement de protection individuelle (EPI) en rapport avec la directive 89/686/EEC / PPE Regulation (EU) 2016/425 de l'Union Européenne. Il peut être conforme à une utilisation pour d'autres applications, veuillez consulter votre fournisseur pour des plus amples informations. **RISQUE :** Cet EPI est conçu pour protéger contre les chutes de hauteur.
3. Juste avant utilisation, effectuez une inspection visuelle/fonctionnelle afin de vous assurer que le produit est en état de bon fonctionnement. Cette inspection doit être enregistrée sur le formulaire d'inspection fourni. Nous recommandons une inspection approfondie être effectuée au moins une fois tous les six mois par une personne compétente (qui peut être le fabricant).
4. Distribution du matériel : ce produit peut être délivré pour un usage personnel, et peut être utilisé séparément ou dans le cadre d'un système.
5. Des vies peuvent dépendre de votre matériel. L'utilisateur doit connaître parfaitement son passé (emploi, stockage, contrôle etc.). Si ce matériel n'est pas destiné à un usage personnel (par ex. dans les centres d'alpinisme), nous recommandons fortement d'adopter une approche systématique en tenant des registres. Seule une personne compétente doit s'en charger.
6. AVERTISSEMENT : en cas de doute sur l'état de ce produit effectuer immédiatement son remplacement.
7. AVERTISSEMENT : Si ce produit a déjà été utilisé pour retenir une chute, il doit être retiré de l'équipement et détruit.
8. S'assurer de bien suivre le mode d'emploi de tout autre matériel utilise conjointement à ce produit. Il en incombe à l'utilisateur de s'assurer qu'il/elle connaît parfaitement la bonne manière d'utiliser ce produit en toute sécurité.
9. Ce produit est conçu pour une utilisation dans des conditions climatiques normales (-30°C - +50°C). Des conditions d'humidité ou de verglas ne réduisent pas l'efficacité de ce produit. Il peut être convenable pour d'autres conditions, pour en savoir plus consultez votre fournisseur.
10. DMM décline toutes responsabilités à l'égard des dommages, blessures ou fatalités résultant du mauvais emploi se son matériel. En cas de doute, veuillez contacter votre fournisseur ou DMM.
11. Aucune précaution spéciale de transport n'est requise. Eviter cependant le contact avec des produits réactifs ou autres substances corrosives.
12. Des précautions doivent être prises pour éviter le chargement de ce produit sur des arêtes et autres obstacles. Vérifiez l'orientation prévue pendant le chargement avant de l'utiliser.
13. Ancrages
13.1 Le point d'ancrage du système d'arrêt de chute doit se trouver au-dessus de l'utilisateur et être conforme à la norme EN795:2012 en plus de posséder une force d'ancrage de 12kN.
13.2 Positionnement du point d'ancrage est crucial pour antichute sûr et cela doit prendre en compte la distance de chute prévu, y compris tronçon corde, le déploiement du système d'absorption de choc (le cas échéant) et la longueur du connecteur afin que les obstacles (tels que le sol) peuvent être évités en toute sécurité.
13.3 Alpinisme : Il est rappelé a l'utilisateur que la sûreté de tout point d'ancrage (naturel ou non) sur une paroi rocheuse, sur de la neige, ou sur de la glace (ou toute combinaison de celles-ci), ne pourra être garantie et de fait, un bon sens du jugement est nécessaire de la part de l'utilisateur pour garantir une protection adéquate.
14. Mode d'emploi et entretien : Ce produit ne doit pas être marqué, modifié ou réparé par l'utilisateur sauf autorisation de DMM. Remarque : l'entretien de ce produit n'est pas réalisable par l'utilisateur à l'exception de ce qui suit :
14.1 Désinfection et nettoyage : Laver à l'eau courante propre ≤ 30⁰C avec un savon liquide dont le pH est compris entre 5,5 et 8,5 pendant 15 minutes. Rincer convenablement et laisser sécher naturellement dans une pièce tempérée et aérée, à l'écart de toute source de chaleur directe. Il peut être nécessaire de répéter le processus pour nettoyer ou désinfecter efficacement le produit. **Important :** Après une utilisation dans des environnements marins ou corrosifs, les produits doivent être rincés à l'eau courante propre ≤ 30⁰C, séchés et lubrifiés si nécessaire.
14.2 Lubrification : Lubrifier le mécanisme avec une huile lubrifiante appropriée. Cette opération doit être effectuée après le nettoyage. Le nettoyage et la lubrification peuvent remédier à une défaillance du mécanisme ; dans le cas contraire, remplacer immédiatement le produit. Il est recommandé d'effectuer une lubrification après toute utilisation en milieu marin.
14.3 Stockage : après tout nettoyage, stocker sans emballage dans un endroit frais, sec et à l'abri de la lumière, dans un environnement chimiquement neutre et loin de toute source de chaleur excessive, d'humidité, d'arêtes tranchantes, de substances corrosives ou de tout autre risque de dégâts. Ne pas ranger le produit lorsqu'il est humide.
15. Durée de vie et obsolescence
15.1 Durée de vie : c'est la vie maximum du produit. La durée de vie est détaillée par le fabricant qui recommande la durée que le produit devrait rester en service.
Durée de vie maximale : Produits textiles - 10 ans après la date de fabrication. Produits métalliques - aucune limite de temps
Remarque : Il peut être aussi peu qu'une utilisation, ou même plus tôt si le produit est endommagé en transit ou stockage, avant la première utilisation. Pour que le produit soit utilisable, il doit passer une inspection visuelle et tactile qui doit inclure les éléments suivants : arrêt de chute, usure générale, contamination chimique, corrosion, disfonctionnement mécanique / déformations, fissures, rivets desserrés, cordes effilochées et / ou pliées, contamination par la chaleur (dépassant les conditions climatiques normales), coutures endommagées, sangle effilochée, dégradation de la sangle et/ou du fil, fils lâches (sangle), exposition prolongée aux ultraviolets, inscription claire et lisible (par exemple : marquage, inscription de la référence, différents numéros de série, etc.).
Si ces produits sont attachés de manière permanente à d'autres produits dans le cadre d'un système, se référer aux recommandations du fabricant du système complet.
15.2 Obsolescence : un produit peut devenir désuet avant la fin de sa durée de vie. Les raisons de ceci peuvent inclure des changements des normes applicables, des règlements, de la législation, du développement de nouvelles techniques, de l'incompatibilité avec d'autre équipement, etc.
16. Examen type : Organisme britannique désigné pour examen type et processus de production : n°0120 : S.G.S. (UK) Ltd, Rossmore Industrial Estate, Inward Way, Ellesmere Port, CH65 3EN, Royaume-Uni. Organisme européen notifié pour examen type et processus de production : n°0598 : SGS Fimko Ltd, Takomotie 8, FI-00380, Helsinki, Finlande.
17. Explication des marquages
DMM Wales UK - nom du fabricant/pays d'origine
PULXXX - Code produit.
Max Rope Ø xxmm : Diamètre maximal de la corde à utiliser dans la poulie.
RMR xxkN – Résistance minimum à la rupture
WLL xxkN – Charge d'utilisation.
EN12278 – Norme européenne à laquelle le produit est conforme.
CExxxx - Marquage CE (numéro de l'organisme notifié et marquage CE).
UKCAxxxx - Marquage UKCA et numéro de l'organisme notifié
YRDAYXXXX# - Année/jour de fabrication et numéro de lot séquentiel.
Diagramme du livret - rappelle à l'utilisateur final qu'il doit lire et comprendre ces instructions ainsi que les instructions fournies avec d'autres éléments d'EPI s'ils doivent être utilisés conjointement avec ce mousqueton.

18. Déclaration de conformité CE/UE : dmmwales.com/EU-DoC

Garantie : DMM garantit ce produit pendant 3 ans contre tout défaut de matière ou de fabrication. La garantie ne couvre pas ce produit pour une usure normale par l'usage, le mauvais stockage, le mauvais entretien, les dommages accidentels, la négligence, les modifications ou altérations, de corrosion ou pour tout usage pour lequel le produit n'a pas été conçu.

DE:

Achtung! Höhenarbeit, felsklettern, bergsteigen und verwandte tätigkelten sind von natur aus gefährlich. Es liegt in der eigenverantwortlichkeit jeder person.Die die ausrüstung.Benutzt, die entsprechenden.Richtigen technlken zu lernen und auszuüben. So dass die ausrüstung für ihren bestimmten zweck und in möglichen rettungssituationen sicher angewendet wird. Selbst die richtige anwendung von ausrüstung und technlken kann tödliche folgen haben. Gesundheitliche Beschwerden können bei normalem Gebrauch und in Notfällen die Sicherheit des Benutzers beeinträchtigen. Der anwender dieser ausrüstung trägt alle risiken und die volle verantwortung für jeden und alle schäden oder verletzungen.Die eventuell aus ihrer verwendung resultieren. Es ist unmöglich, alle Verwendungsarten zu erfassen. Die folgenden Anleitungen und Abbildungen zeigen einige der häufigsten richtigen und falschen Anwendungsmethoden. Es ist unmöglich, sie alle vorherzusagen. Nichts ist besser, als von einer geschulten und kompetenten person in der anwendung unterwiesen zu werden.

UK CA 0120
DMM International Ltd.
Y Glyn
Llanberis
LL55 4EL
United Kingdom

CE 0598
DMM Europe B.V.
Keizersgracht 482
1017 EG
Amsterdam
Netherlands

Tel: +44 (0) 1286 872 222
Email: post@dmmwales.com
Web: www.dmmwales.com

GEBRAUCHSANWEISUNGEN

WICHTIG: Bitte lesen Sie sich diese Informationen vor dem Einsatz des Produktes genau durch und verstehen Sie diese.

Allgemeine Informationen

1. Diese Anweisungen beziehen sich auf die Verwendung von DMM-Seilrollen, die eine oder mehrere internationale Normen erfüllen. Im Zweifelsfall wenden Sie sich bitte an Ihren Lieferanten oder DMM.
2. Dieses Produkt kann zusammen mit anderen Ausrüstungsgegenständen verwendet werden, die der EU-Richtlinie 89/686/EWG für persönliche Schutzausrüstungen (PSA) 2016/425 entsprechen. Es kann für den Gebrauch bei anderen Ausrüstungen geeignet sein, bitte wenden Sie sich hierzu an Ihren Lieferanten. **RISKO**: Diese PSA dient dem Schutz vor Abstürzen aus der Höhe. Diese PSA schützt vor Stürzen aus großer Höhe.
3. Nehmen Sie vor dem Einsatz bitte eine visuell / funktionsgeprüft vor, um sicherzustellen, dass die produkt in einsatzfähigen Zustand ist und richtig funktioniert. Die Kontrolle sollte in dem mitgelieferten Kontrollformular festgehalten werden. Wir empfehlen, dass mindestens einmal alle 6 Monate eine gründliche Kontrolle von einer fachkundigen Person durchgeführt wird (dies kann der Hersteller sein).
4. Persönliche Verwendung: Dieses Produkt ist für den persönlichen Gebrauch und kann entweder einzeln oder als Teil eines Systems verwendet werden.
5. Von Ihrer Ausrüstung hängt menschliches Leben ab. Der Anwender sollte sich über dessen Vorgeschichte klar sein (Gebrauch, Lagerung, Prüfung etc.). Wenn die Ausrüstung nicht für den persönlichen Gebrauch gedacht ist (wie zum Beispiel bei Verwendung in Kletterzentren), empfehlen wir eine systematische Herangehensweise an die Aufzeichnungen. Diese Aufgabe sollte immer von einer kompetenten Person ausgeführt werden.
6. ACHTUNG: Wenn sie zweifel am den sicheren zustand des Produkts haben, müssen sie es sofort ersetzen.
7. ACHTUNG: Wenn der Karabiner benutzt worden ist, um einen Fall aufzuhalten, sollte er nicht mehr weiter verwendet und zerstört werden.
8. Vergewissern Sie sich, dass die Anleitungen für alle anderen mit dem Produkt eingesetzten Teile befolgt werden. Dem Anwender obliegt die Verantwortung sicherzustellen, dass er die richtige und sichere Benutzung des Produkts versteht.
9. Dieser Produkt ist zur Verwendung unter normalen klimatischen Bedingungen konzipiert (-30°C -+50°C). Nasse und eisige Bedingungen werden die Festigkeit dieses Produkts nicht verringern. Er kann für andere Bedingungen geeignet sein, bitte fragen Sie Ihren Lieferanten.
10. DMM übernimmt keine Verantwortung für Schäden und Verletzungen, auch mit Todesfolge, die auf unsachgemäßen Gebrauch zurückzuführen sind. Im Zweifelsfall wenden Sie sich an Ihren Lieferanten oder DMM.
11. Es sind keine besonderen Vorkehrungen beim Transport notwendig, jedoch sollten Sie jeden Kontakt mit chemikalischen Reagenzien oder anderen ätzenden Substanzen vermeiden.
12. Achten Sie darauf, dass das Produkt nicht über Kanten oder andere Hindernisse hinweg belastet wird. Überprüfen Sie vor der Verwendung die voraussichtliche Richtung der Last.
13. Anker.
13.1 Der Sicherungspunkt des Auffangsystems sollte sich oberhalb der Position des Benutzers befinden und der Norm EN795:2012 entsprechen, sowie eine Mindestfestigkeit von 12 kN aufweisen.
13.2 Die Positionierung des Sicherungspunktes ist entscheidend für die Sicherung gegen Abstürzen. Sie muss auch von der Fallhöhe und der Dehnbarkeit des Seiles, des Einsatzes jeglichen Luftfederungssystems (wenn es angewendet wird) und der Länge des Karabiners abhängig gemacht werden, sodass ein Aufprallen (z.B. auf den Erdboden) auf jeden Fall vermieden wird.
13.3 Bergsteigen: Der Benutzer dieser Ausrüstung wird darauf hingewiesen, dass die Sicherheit von Fixpunkten in natürlichem oder künstlichem Fels, Schnee oder Eis (oder einer Kombination dieser) niemals garantiert werden kann, und eine vernünftige Einschätzung erforderlich ist, um ausreichenden Schutz zu gewährleisten.
14. Wartung und Instandhaltung: Dieses Produkt darf durch den Benutzer nicht markiert, verändert oder repariert werden, es sei denn, es liegt dazu eine Genehmigung durch DMM vor. Hinweis: Dieses Produkt kann nicht vom Benutzer gewartet werden, mit Ausnahme folgender Punkte
14.1 Desinfektion und Reinigung: Waschen Sie das Produkt 15 Minuten lang in klarem, haushaltsüblichem Wasser bei ≤30 °C mit Flüssigseife im pH-Bereich von 5,5 bis 8,5. Spülen Sie es in klarem Wasser aus und trocknen Sie es auf natürliche Weise in einem warmen, belüfteten Raum, jedoch nicht in der Nähe von direkten Wärmequellen. Um ein Produkt wirksam zu reinigen/desinfizieren, kann es erforderlich sein, den Vorgang mehrfach durchzuführen. **Wichtig:** Nach dem Einsatz in maritimen oder korrosiven Umgebungen sollten die Produkte mit klarem, haushaltsüblichem Wasser bei ≤30 °C gespült, getrocknet und bei Bedarf geschmiert werden.
14.2 Schmierung: Schmieren Sie den Mechanismus mit einem geeigneten Schmieröl. Dies sollte nach der Reinigung durchgeführt werden. Reinigung und Schmierung können einen defekten Mechanismus instandsetzen. Falls dies nicht gelingt, bitte Artikel unverzüglich ersetzen. In maritimer Umgebung wird das Schmieren nach jedem Gebrauch empfohlen.
14.3 Lagerung: Nach erforderlicher Reinigung bewahren Sie das Produkt unverpackt an einer kühlen dunklen Stelle auf, die trocken ist und sich in einer chemisch neutralen Umgebung ohne übermäßige Wärmeeinwirkung oder Wärmequellen befindet. Der Aufbewahrungsort darf auch keine hohe Feuchtigkeit, scharfen Kanten, Korrosionsmittel oder andere schadenverursachenden Bedingungen aufweisen. Lagern Sie das Produkt nicht in feuchtem Zustand.
15. Lebensdauer und technische Veralterung
15.1 Lebensdauer: bezeichnet die maximale Zeitspanne während der das Produkt verwendet werden kann, in Abhängigkeit der detaillierten Bedingungen, die der Hersteller empfiehlt.
Maximale Lebensdauer: Textil- und Kunststoffprodukte – 10 Jahre ab Herstellungsdatum. Metallprodukte – keine zeitliche Begrenzung.
Anmerkung: Dies kann bereits nach einmaligem Gebrauch der Fall sein, oder sogar noch früher, wenn das Produkt vor dem ersten Gebrauch beschädigt wurde (z. B. beim Transport oder bei der Lagerung). Damit das Produkt weiter benutzt werden kann, muss es einer Sicht- und Tastprüfung unterzogen werden, bei der folgende Kriterien berücksichtigt werden: Sturzgefahr, allgemeine Abnutzung, chemische Verunreinigung, Korrosion, mechanische Fehlfunktion/Verformung, Risse, lose Nieten, lose Litzen, ausgefranste und/oder verbogene Drähte, Hitzeeinwirkung (über normale klimatische Bedingungen hinaus), durchgeschnittene Nähte, ausgefranstes Band, Verschleiß vom Band und/oder Fäden, lose Fäden im Band, längere Einwirkung von UV-Strahlen, klare und lesbare Kennzeichnung (z. B. Markierung, Chargenbezeichnung, individuelle Seriennummern usw.).
Werden solche Produkte dauerhaft mit anderen Produkten in einem System verbunden, beachten Sie bitte die Herstellerempfehlungen für das gesamte System.
15.2 Veralterung: in Produkt kann vor Ablauf seiner Lebensdauer veralten. Die Gründe dafür liegen z.B. in Änderungen anwendbarer Normen, Vorschriften, Gesetzgebung, der Entwicklung neuer Methoden oder der Inkompatibilität mit anderer Ausrüstung, usw.
16. Baumusterprüfung: In Großbritannien zuständige Stelle für die Baumusterprüfung und das Produktionsverfahren: Nr. 0120: S.G.S. (UK) Ltd., Rossmore Industrial Estate, Inward Way, Ellesmere Port, CH65 3EN, GB. Zuständige Stelle der EU für die Baumusterprüfung und den Produktionsprozess: Nr. 0598: SGS Fimko Ltd, Takomotie 8, FI-00380, Helsinki, Finnland.
17. Erklärung der Beschriftungen
DMM Wales UK - Name des Herstellers/Herkunftsland.
PULXXX - Artikel-Nr.
Max. Seil.Ø xxmm: Maximaler Seildurchmesser, der in der Seilrolle verwendet werden darf.
MBS xxkN - Mindestbruchlast.
WLL xxkN – Belastungsgrenze.
EN12278 – Europanorm, mit der das Gerät übereinstimmt.
CExxxx - CE-Gütesiegel (Nummer der gemeldeten Stelle und des CE-Zeichens).
UKCAxxxx - UKCA-Zeichen und Nummer der gemeldeten Stelle.
YRDAYXXXX# - Fortlaufende Fabrikationsnummer zur Identifizierung der Charge und des Herstellungsdatums.
Bildzeichen Buch - Erinnerung, dass der Endbenutzer diese Anleitung sowie die Anleitung, die mit anderen Produkten der PSA geliefert wird, gelesen & verstehen sollte, wenn diese zusammen mit diesem Cam verwendet werden sollen.

18. CE/EU-Konformitätserklärung: dmmwales.com/EU-DoC

Garantie: DMM garantiert für 3 Jahre, dass dieses Produkt frei von Material- und Herstellungsfehlern ist. Die Garantie deckt nicht die normale Abnutzung durch Gebrauch, falsche Lagerung, schlechte Wartung, Unfallschäden, Fahrlässigkeit, Modifikationen oder Änderungen, Korrosion oder eine Verwendung, für die das Produkt nicht konzipiert wurde.

IT:

Attenzione: l'allenamento in quota, l'arrampicata, l'alpinismo e quanto correlato sono attività intrinsecamente pericolose. Chiunque utilizzi questa attrezzatura ha la responsabilità di apprendere ed esercitare le tecniche corrette di utilizzo per gli scopi previsti, nonché di prevedere e di eseguire le azioni corrette nelle situazioni in cui possa essere necessario il soccorso. Anche l'utilizzo corretto di attrezzature e tecniche può avere conseguenze fatali. Le condizioni di salute possono influenzare la sicurezza di chi utilizza le attrezzature, sia nell'uso normale che in situazioni di emergenza. Chiunque utilizzi questa attrezzatura si assume tutti i rischi e l'intera responsabilità di tutti i danni e le lesioni che potrebbero derivare dal suo utilizzo. È impossibile trattare tutti i metodi di utilizzo. Le istruzioni e i pittogrammi seguenti mostrano alcuni dei metodi più comuni, corretti ed errati., è impossibile prevederli tutti. Le istruzioni fornite da una persona qualificata e competente sono insostituibili.

ISTRUZIONI PER L'UTENTE

IMPORTANTE: Leggere e comprendere le presenti informazioni prima dell'uso. Conservare queste informazioni per consultazione futura.

Informazioni generali

1. Le presenti istruzioni trattano l'utilizzo delle pulegge DMM, conformi a una o più normative internazionali. In caso di dubbi, rivolgersi al proprio fornitore o a DMM.
2. Il prodotto può essere usato con altri dispositivi di protezione personale (DPI) idonei in base alla Direttiva dell'Unione Europea 89/686/CEE / Regolamento (UE) sui DPI 2016/425. Il prodotto può essere inoltre conforme all'uso in altre applicazioni, ma per questo rivolgersi al proprio fornitore. **RISCHIO:** questo DPI è progettato per proteggere dalle cadute in altezza.
3. Immediatamente prima dell'uso, ispezionare visivamente e funzionalmente il prodotto, per verificare che si trovi in perfette condizioni di servizio e funzioni correttamente. Registrare l'ispezione nel modulo appositamente fornito. Si consiglia di sottoporre il prodotto a un'accurata ispezione, da parte di un esperto (per esempio, il produttore), almeno ogni sei mesi.
4. Utilizzo personale: il prodotto può essere concesso per l'utilizzo personale ed è utilizzabile separatamente o come facente parte di un sistema.
5. Dall'attrezzatura dipende la vita dell'utente, pertanto questi deve conoscerne la storia (uso, conservazione, ispezioni ecc.). Se questa attrezzatura non è destinata all'uso personale (ad es. in scuole di alpinismo), si consiglia vivamente di registrarne sistematicamente l'uso, le ispezioni, ecc. Questa operazione dovrebbe essere sempre svolta da una persona competente.
6. ATTENZIONE: in caso di dubbi sullo stato di sicurezza del prodotto, sostituirlo immediatamente.
7. ATTENZIONE: se questo prodotto è stato utilizzato per arrestare una caduta, interromperne subito l'uso e distruggerlo.
8. Assicurarsi che le istruzioni relative agli altri componenti utilizzati con questo prodotto siano rispettate. L'utente ha la responsabilità di assicurarsi di avere compreso l'uso corretto e sicuro del prodotto.
9. Questo prodotto è stato progettato per l'utilizzo nelle normali condizioni climatiche (-30°C - +50°C). Condizioni di umidità o gelo non riducono la resistenza di questo prodotto. Può essere comunque adatto ad altre condizioni, ma in tal caso rivolgersi al fornitore per maggiori informazioni.
10. DMM declina ogni responsabilità per danni, infortuni o decessi risultanti da un uso improprio. In caso di dubbi, rivolgersi al proprio fornitore o a DMM.
11. Non occorrono speciali precauzioni per il suo trasporto; si consiglia tuttavia di evitare qualsiasi contatto con reagenti chimici o altre sostanze corrosive.
12. Agire con la massima attenzione, per evitare di caricare il prodotto sopra spigoli e altre ostruzioni. Prima dell'utilizzo, prevedere e verificarne l'orientamento durante il carico.
13. Ancoraggi.
13.1 Il punto di ancoraggio del sistema di arresto della caduta deve trovarsi al di sopra della posizione dell'utente, essere conforme alla norma EN795:2012 e avere una resistenza minima di 12 kN.
13.2 Il posizionamento del punto di ancoraggio è cruciale per il sicuro arresto della caduta. Bisogna tenere conto della distanza di caduta prevista, includendo l'allungamento della fune, l'entrata in funzione di eventuali sistemi di assorbimento dell'urto (se in uso) e la lunghezza del moschettone, in modo da evitare in tutta sicurezza eventuali ostruzioni (quali, ad es., il suolo).
13.3 Alpinismo: l'utente deve essere consapevole che la sicurezza dei punti di ancoraggio (assicuratori), naturali o artificiali su roccia, neve o ghiaccio (o di qualsiasi loro combinazione) non può essere garantita come certa. È pertanto necessario il buon senso dell'utente al fine di ottenere una protezione adeguata.
14. Manutenzione e cura: Questo prodotto non deve essere contrassegnato, modificato o riparato dall'utente senza l'autorizzazione di DMM. Nota: questo prodotto non può essere sottoposto a manutenzione da parte dell'utente a eccezione dei casi indicati di seguito.
14.1 Disinfezione e pulizia: Lavare con acqua pulita domestica ≤30⁰C con sapone liquido dal pH compreso nell'intervallo fra 5,5 e 8,5 per 15 minuti. Risciacquare con acqua pulita e asciugare all'aria in una stanza calda e ventilata lontano da fonti di calore diretto. Per pulire e/o disinfettare efficacemente il prodotto potrebbe essere necessario ripetere l'operazione. **Importante:** Dopo l'uso in ambienti marini o corrosivi i prodotti devono essere risciacquati con acqua pulita domestica ≤30⁰C, asciugati e lubrificati se necessario.
14.2 Lubrificazione: Lubrificare il meccanismo con un olio lubrificante adatto. Si consiglia di svolgere questo passaggio dopo la pulizia. La pulizia e la conseguente lubrificazione possono sistemare un meccanismo difettoso, in caso contrario, sostituire immediatamente il prodotto. Si raccomanda di effettuare la lubrificazione dopo ogni utilizzo in ambiente marino.
14.3 Conservazione: dopo la necessaria pulizia, riporre il prodotto non imballato in un luogo fresco, asciutto e buio, in un ambiente chimicamente neutro, lontano da alte temperature o fonti di calore, umidità elevata, bordi taglienti, sostanze corrosive o altre possibili cause di danno. Asciugare il prodotto prima di riporlo.
15. Durata e obsolescenza
15.1 Durata: è la durata massima del prodotto, soggetto alle condizioni descritte, per la quale il prodotto dovrebbe restare in servizio secondo il consiglio del fabbricante.
Durata massima: prodotti in tessuto e plastica: 10 anni dalla data di fabbricazione; prodotti metallici: nessun limite.
Nota: Questo limite potrebbe essere anche un solo utilizzo oppure un limite anticipato in caso di danni (es. durante il trasporto o la conservazione) precedenti al primo utilizzo. Perché il prodotto resti in servizio deve superare un'ispezione visiva e tattile che consideri i criteri seguenti: arresto della caduta, usura generale, contaminazione chimica, corrosione,
malfunzionamento/deformazione meccanici, incrinature, rivetti allentati, tratti di fune sciolti, sfrangiati e/o piegati, contaminazione da calore (rispetto alle normali condizioni climatiche), cuciture rotte, nastro sfrangiato, deterioramento di nastro e/o fibra tessile, fili sciolti nel nastro, esposizione prolungata ai raggi UV, marcature chiare e leggibili (es., marchi, riferimento del lotto, singoli numeri di serie ecc.). Nel caso in cui tali prodotti siano attaccati in modo permanente ad altri prodotti in un sistema, consultare le raccomandazioni del fabbricante del sistema completo.
15.2 Obsolescenza: un prodotto può diventare obsoleto prima del termine della durata. Le ragioni possono risiedere nel cambio delle normative, leggi e regolamenti applicabili, nello sviluppo di nuove tecniche, nell'incompatibilità con altre attrezzature ecc.
16. Esame del tipo: organismo incaricato dal Regno Unito per l'esame del tipo e il processo produttivo: N. 0120: S.G.S. (UK) Ltd., Rossmore Industrial Estate, Inward Way, Ellesmere Port, CH65 3EN, Regno Unito. Organismo della UE notificato per l'esame del tipo e il processo produttivo: N. 0598: SGS Fimko Ltd, Takomotie 8, FI-00380, Helsinki, Finlandia.
17. Spiegazione delle marcature
DMM Wales UK: nome del produttore / paese di provenienza.
PULXXX: codice del prodotto.
Max Rope Ø xxmm: diametro massimo della fune da usare nella puleggia.
MBS xxkN: resistenza minima alla rottura.
WLL xxkN: limite del carico di lavoro.
EN12278: normativa europea alla quale è conforme il dispositivo.
CExxxx: marchio CE (marchio CE e numero dell'organismo notificato).
UKCAxxxx: marchio UKCA e numero dell'organismo notificato.
YRDAYXXXX#: anno/giorno di fabbricazione e numero di serie individuale.
Pittogramma del libro: ricorda che l'utente finale deve leggere e capire le presenti istruzioni e quelle fornite con gli altri DPI eventualmente usati con questo articolo.

18. Dichiarazione di Conformità CE/UE: dmmwales.com/EU-DoC

Garanzia: DMM garantisce questo prodotto per tre anni contro eventuali difetti nei materiali o nella fabbricazione. La garanzai non copre il prodotto per la normale usura dovuta all'utilizzo, la conservazione errata, la manutenzione sbagliata, i danni accidentali, la negligenza, eventuali modifiche o alterazioni, la corrosione, né per qualsiasi utilizzo per quale il prodotto non era stato progettato.

ES:

Advertencia! El trabajo en alturas, la escalada, el alpinismo y otras actividades relacionadas son peligrosos por naturaleza. Toda persona que use este equipo es responsable de aprender y practicar las técnicas adecuadas a fin de usarlo para los fines a los que está destinado de forma segura, y prever y tomar las medidas oportunas en situaciones en las que sea necesario un rescate. Incluso las técnicas y el uso del equipo correctos pueden tener consecuencias fatales. Los problemas de salud pueden afectar a la seguridad del usuario del equipo tanto si se hace un uso normal como si se hace uno de emergencia. Toda persona que use este equipo asume todos los riesgos y se hace enteramente responsable de todos los daños o lesiones que su uso pueda ocasionar. Es imposible cubrir todos los métodos de uso. Las siguientes instrucciones e ilustraciones muestran algunos de los métodos de uso correctos e incorrectos más comunes; es imposible predecirlos todos. Este documento no pretende sustituir a ninguna formación impartida por una persona cualificada y competente.

INSTRUCCIONES DE USO

IMPORTANTE: Lea y comprenda esta información antes del uso del producto, y consérvela para futuras consultas.

Información general

1. Estas instrucciones abarcan el uso de las poleas DMM, conforme a una o más normas internacionales. Si tiene alguna duda, póngase en contacto con su proveedor o con DMM.
2. Este producto se puede utilizar junto con cualquier artículo de un equipo de protección personal (EPI) adecuado según la Directiva de la Unión Europea 89/686/EEC/el Reglamento relativo a los EPI (UE) 2016/425. Su uso para otras aplicaciones puede ser aceptable, consúltelo con su proveedor. **RIESGO:** Este EPI está diseñado para proteger contra caídas desde alturas.
3. Realice una inspección visual/funcional inmediatamente antes del uso para asegurarse de que este producto esté en buenas condiciones y funcione correctamente. Esta inspección se debe registrar en el Formulario de inspección proporcionado. Recomendamos que una persona competente, que puede ser el fabricante, realice una inspección exhaustiva al menos una vez cada 6 meses.
4. Envío personal: este producto puede enviarse para uso personal y puede utilizarse de forma independiente o como parte de un sistema.
5. Hay vidas que dependen de su equipo. El usuario debe conocer el historial del equipo (uso, almacenamiento, inspección etc.). Si este equipo no está dirigido al uso personal, (por ejemplo si se usa en centros de alpinismo) recomendamos encarecidamente que adopte un enfoque sistemático respecto a la toma de registros. Esta debería realizarla siempre una persona competente.
6. ADVERTENCIA: Si tiene alguna duda sobre el estado de este producto sustitúyalo inmediatamente.
7. ADVERTENCIA: si este producto se ha utilizado para impedir una caída, debería retirarse y destruirse.
8. Asegúrese de cumplir las instrucciones de los demás componentes que utilice junto con este producto. Es responsabilidad del usuario asegurarse

de que comprende el uso correcto y seguro de este producto.
9. Este producto se ha concebido para su uso en condiciones climáticas normales (-30 °C - +50 °C). La presencia de humedad o hielo no reducirá la resistencia de este producto Puede ser adecuado para su uso en otras condiciones, consúltelo con su proveedor.
10. DMM no aceptará ninguna responsabilidad por daños, lesiones o fallecimientos resultantes de un uso inadecuado. Si tiene alguna duda, póngase en contacto con su proveedor o con DMM.
11. No se necesitan precauciones de transporte especiales; sin embargo, evite todo contacto con reactivos químicos u otras sustancias corrosivas.
12. Se debe procurar evitar cargar este producto sobre bordes u otras obstrucciones. Compruebe la orientación prevista durante la carga antes de su uso.
13. Anclajes.
13.1 El punto de anclaje del sistema anticaídas debe estar por encima de la posición del usuario, de acuerdo con la norma EN795:2012 y contar con una resistencia mínima de 12 kN.
13.2 La colocación del punto de anclaje es esencial para un frenado de caídas seguro y, para esta, se debe tener en cuenta la distancia de caída prevista, incluido el estiramiento de la cuerda, la implementación del sistema de amortiguación (si se usa) y la longitud del conector de manera que se pueda evitar con seguridad cualquier obstáculo (como el suelo).
13.3 Alpinismo: se advierte al usuario que no se puede garantizar la seguridad del punto de anclaje (dispositivo de seguridad) en una roca, en la nieve o en el hielo (o cualquier combinación de estos), ya sea natural o artificial y, por lo tanto, es preciso el buen criterio del usuario para obtener la protección adecuada.
14. Mantenimiento y revisiones: Este producto no debe ser marcado, modificado o reparado por el usuario a menos que tenga la autorización de DMM. Nota: este producto no precisa mantenimiento por parte del usuario, a excepción de lo siguiente
14.1 Desinfección y limpieza: Lavar en agua limpia apta para uso doméstico a ≤30 °C con jabón líquido con un pH entre 5,5 y 8,5 durante 15 minutos. Aclarar con agua limpia y secar de forma natural en una habitación cálida y ventilada, lejos del calor directo. Puede que sea necesario repetir el proceso para limpiar o desinfectar eficazmente un producto. **Importante:** Después de su uso en entornos marinos o corrosivos, es necesario enjuagar los productos en agua limpia apta para uso doméstico a ≤30 °C, y después secarlos y lubricarlos si es necesario.
14.2 Lubricación: Lubrique el mecanismo con un aceite lubricante adecuado. Esta tarea debe realizarse después de la limpieza. Las operaciones de limpieza y lubricación pueden subsanar los desperfectos existentes en un mecanismo; si no lo hacen, sustituya el dispositivo de inmediato. En entornos marinos, se recomienda realizar una operación de lubricación después de cada uso.
14.3 Almacenamiento: después de cualquier limpieza necesaria, almacenar sin embalaje en un lugar fresco, seco y oscuro, en un entorno químicamente neutro, lejos del calor excesivo o de fuentes de calor, de alta humedad, de bordes afilados, de corrosivos o de otras posibles causas de daños. No almacene el dispositivo si está mojado.
15. Vida útil y obsolescencia.
15.1 Vida útil: se trata de la duración máxima del producto, sujeto a las condiciones detalladas, durante la cual el fabricante recomienda que el producto debería mantenerse en funcionamiento.
Máxima vida útil: Productos textiles y plásticos: 10 años a partir de la fecha de fabricación. Productos metálicos: sin límite de tiempo.
Nota: Esto puede ser tan poco como un solo uso, o incluso menos si presenta daños (por ejemplo, durante el transporte o almacenamiento) antes de su primer uso. Para que el producto pueda seguirse usando debe pasar una inspección visual y táctil en la que se consideren los siguientes factores: frenado de caídas, desgaste general, contaminación química, corrosión,
fallo mecánico/deformación mecánica, grietas, remaches sueltos, hilos de la cuerda sueltos, cuerda deshilachada o doblada, contaminación térmica (condiciones climáticas por encima de lo normal), costuras cortadas, cinta deshilachada, degradación de la cinta o los hilos, hilos sueltos en la cinta, exposición prolongada a los rayos UVA, marcado claro y legible (por ejemplo, marcado, referencia del lote, números de serie individuales, etc.). Cuando dichos productos estén acoplados de forma permanente a otros productos de un sistema, consulte las recomendaciones del fabricante del sistema completo.
15.2 Obsolescencia: Un producto puede quedarse obsoleto antes del fin de su vida útil. Algunos de los motivos por los que esto sucede pueden ser cambios en las normas aplicables, los reglamentos, la legislación, el desarrollo de nuevas técnicas, incompatibilidad con otros equipos, entre otros.
16. Examen de tipo: Organismo designado por el Reino Unido para el examen de tipo y el proceso de producción: N.º 0120: S.G.S. (UK) Ltd., Rossmore Industrial Estate, Inward Way, Ellesmere Port, CH65 3EN, Reino Unido. Organismo notificado por la UE para el examen de tipo y el proceso de producción: N.º 0598: SGS Fimko Ltd, Takomotie 8, FI-00380, Helsinki, Finlandia.
17. Definición del marcado
DMM Wales UK: nombre del fabricante/país de origen.
PULXXX: código de producto.
Max Rope Ø xxmm: diámetro máximo de la cuerda para su uso en polea.
MBS xxkN: resistencia a ruptura mínima.
WLL xxkN: límite de carga de trabajo.
EN12278: norma europea que cumple el dispositivo.
CExxxx: marcado CE (número del organismo notificado y marcado CE).
UKCAxxxx: marcado UKCA y número del organismo notificado.
YRDAYXXXX#: año/fecha de fabricación y número de serie individual.
Ilustración del libro: recordatorio de que el usuario final debe leer y comprender estas instrucciones y las que se suministran con los otros elementos del EPI que puedan ser utilizados con este producto.

18. Declaración de conformidad CE/UE: dmmwales.com/EU-DoC

Garantía: DMM ofrece una garantía para este producto de 3 años que cubre cualquier defecto de los materiales o de fabricación. En cambio, no cubre el desgaste normal debido al uso, almacenamiento incorrecto, mantenimiento inadecuado, daños accidentales, negligencia, modificaciones o alteraciones, corrosión, o bien cualquier uso para el que este producto no esté destinado.

PT:

Advertência! É intrinsecamente perigoso trabalhar a alturas elevadas, escalar, praticar montanhismo e atividades relacionadas. É da responsabilidade de qualquer pessoa que use este equipamento aprender e praticar as técnicas adequadas para uso do equipamento para os fins designados com segurança, assim como prever e tomar medidas apropriadas em situações em que possa ser necessário salvamento. Mesmo usando corretamente o equipamento e as técnicas podem haver consequências mortais. A segurança do utilizador do equipamento, em uso normal e de emergência, pode ser afetada por condições médicas. Qualquer pessoa usando este equipamento assume todos os riscos e a responsabilidade total por todos os danos ou lesões que possam resultar do uso do mesmo. É impossível abranger todos os métodos de utilização. As seguintes instruções e imagens mostram alguns dos métodos de uso corretos e incorretos comuns; é impossível prevê-los a todos. Nada substitui a formação por uma pessoa treinada e competente.
INSTRUÇÕES DO UTILIZADOR
IMPORTANTE: Por favor leia e entenda estas informações antes da utilização e guarde-as para consulta futura.
Informações Gerais
1. Estas instruções abrangem o uso de polias da DMM, em conformidade com uma ou mais normas internacionais. Se tiver dúvidas, por favor contacte o seu fornecedor ou a DMM.
2. Este produto pode ser usado com qualquer item adequado de Equipamento de Proteção Individual (EPI) no âmbito da Diretiva 89/686/CEE da União Europeia e do Regulamento relativo a EPI (UE) 2016/425. Pode ser aplicável para uso em outras situações, por favor consulte o seu fornecedor. **RISCO**: Este EPI foi concebido para proteger contra quedas de altura.
3. Imediatamente antes de usá-lo, examine este produto visual e funcionalmente para se assegurar que está em condições de funcionamento e que opera corretamente. Esta inspeção deve ser registada no formulário de inspeção fornecido. Recomendamos que seja efetuada uma inspeção completa pelo menos uma vez cada 6 meses por uma pessoa competente (pode ser o fabricante).
4. Utilização Pessoal: este produto pode ser produzido para uso pessoal e pode ser usado separadamente ou como parte de um sistema.
5. Do seu equipamento dependem vidas. O utilizador deve ter conhecimento do seu historial (uso, armazenamento, inspeção, etc.). Se este equipamento não for para uso pessoal (por exemplo, usado em centros de montanhismo), recomendamos com veemência uma abordagem sistemática na manutenção de registos. Isto deve ser sempre executado por uma pessoa competente.
6. ADVERTÊNCIA: Se tiver quaisquer dúvidas sobre as condições de segurança deste produto, substitua-o imediatamente.
7. ADVERTÊNCIA: Se este produto foi usado para parar uma queda deve ser retirado de uso e destruído.
8. Assegure-se que são cumpridas as instruções para outros componentes usados juntamente com este produto. É da responsabilidade do utilizador assegurar-se que entende a utilização correta e segura deste produto.
9. Este produto foi concebido para uso em condições climáticas normais (-30°C - + 50° C). A existência de condições húmidas e geladas não irá reduzir a força do produto. Pode ser adequado para uso noutras condições, por favor consulte o seu fornecedor.
10. A DMM não assume qualquer responsabilidade por danos, lesões ou morte resultantes de utilização incorreta. Se tiver dúvidas, por favor contacte o seu fornecedor ou a DMM.
11. Não são necessárias precauções especiais de transporte; no entanto, evite qualquer contacto com reagentes químicos ou outras substâncias corrosivas.
12. Devem ser tomadas precauções para evitar posicionar este produto sobre rebordos e outras obstruções. Verifique a orientação prevista durante o posicionamento antes da utilização.
13. Ancoragem.
13.1 O ponto de ancoragem do sistema de paragem da queda deve estar acima da posição do utilizador, em conformidade com a EN795:2012 e suportar uma força mínima de 12kN.
13.2 O posicionamento do ponto de ancoragem é crucial para a paragem segura da queda e tem de levar em conta a distância prevista de queda incluindo a elasticidade da corda, a disposição do sistema de absorção de choque (quando for usado) e o comprimento do conector de modo que as obstruções (como o solo) possam ser evitadas em segurança.
13.3 Montanhismo: o utilizador deve estar ciente que não se pode garantir a segurança do ponto de ancoragem (segurador) natural ou artificial de qualquer rocha, neve ou gelo (ou qualquer combinação dos mesmos) e portanto o utilizador necessita avaliar bem as situações para obter proteção adequada.
14. Manutenção e assistência: Este produto não pode ser marcado, modificado ou reparado pelo utilizador, salvo se devidamente autorizado pela DMM. Nota: este produto não pode ser sujeito a manutenção por parte do utilizador, à exceção dos seguintes procedimentos
14.1 Desinfeção e limpeza: Lavar durante 15 minutos em água de consumo doméstico a uma temperatura ≤30 °C com sabão líquido de pH entre 5,5 e 8,5. Enxaguar com água limpa e deixar secar naturalmente numa divisão quente e ventilada, sem exposição a calor direto. Poderá ser necessário repetir o processo para garantir uma limpeza eficaz e/ou desinfetar o produto. **Importante:** Após utilizações em ambientes marítimos ou corrosivos, os produtos devem ser enxaguados com água de consumo doméstico a uma temperatura ≤30 °C, sendo posteriormente secados e lubrificados, se necessário.
14.2 Lubrificação: Lubrificar o mecanismo com um óleo lubrificante adequado. Este procedimento deve ser executado depois da limpeza. A limpeza e a lubrificação podem reparar um mecanismo com problemas. Se tal não acontecer, substitua o produto de imediato. A lubrificação é recomendada após cada utilização em ambiente marítimo.
14.3 Armazenamento: após quaisquer limpezas necessárias, deverá armazenar o produto num local fresco, seco e escuro, num ambiente quimicamente neutro e afastado de calor excessivo ou fontes de calor, humidade elevada, extremidades pontiagudas, agentes corrosivos ou de outros elementos potencialmente causadores de danos. Não guarde o produto molhado.
15. Vida Útil e Obsolescência.
15.1 Vida útil: é o tempo da duração máxima do produto, sujeito a determinadas condições, que o Fabricante recomenda que o produto deva permanecer em serviço.
Vida Útil Máxima: Produtos têxteis e plásticos – 10 anos a partir da data de fabrico. Produtos metálicos – sem limite de tempo.
Nota: Pode corresponder a apenas uma utilização ou antes disso, em caso de danos antes da primeira utilização (por exemplo, durante o transporte ou armazenamento). Para o produto permanecer em serviço deve passar uma inspeção visual e táctil considerando os seguintes critérios: paragem da queda, desgaste geral, contaminação química, corrosão,
falha/deformação mecânica, rachas, rebites soltos, fios soltos, fios esfiapados e/ou dobrados, contaminação por calor (condições climáticas fora do normal), costuras cortadas, fita esfiapada, degradação do fio e/ou da fita, fios soltos na fita, exposição prolongada a U.V., marcação clara e legível (por exemplo marcação, referência do lote, números de série individuais, etc.). Quando tais produtos estejam permanentemente anexados a outros produtos num sistema, por favor siga as recomendações do Fabricante do sistema completo.
15.2 Obsolescência: um produto pode tornar-se obsoleto antes do fim da sua vida útil. As razões podem incluir mudanças em padrões aplicáveis, regulamentos, legislação, desenvolvimento de novas técnicas, incompatibilidade com outro equipamento, etc.
16. Exame de tipo: O Reino Unido nomeou um organismo para o exame de tipo e processo de produção: N.º 0120: S. G. S. (UK) Ltd., Rossmore Industrial Estate, Inward Way, Ellesmere Port, CH65 3EN, Reino Unido. A UE notificou o organismo para o exame de tipo e processo de produção: N.º 0598: SGS Fimko Ltd, Takomotie 8, FI-00380, Helsínquia, Finlândia.
17. Explicação das marcações
DMM Wales UK - Nome do fabricante/país de origem.
PULXXX – Código do produto.
Corda máxima Ø xxmm: Diâmetro máximo da corda a utilizar na polia.
MBS xxkN – Resistência mínima de rutura.
WLL xxkN – Limite da carga de trabalho.
EN12278 – Dispositivo em conformidade com a referida norma europeia.
CExxxx - marca da CE (número do organismo notificado e marca da CE).
UKCAxxxx – marca da UCA e número do organismo notificado.
YRDAYXXXX# - Ano/Data de fabricação e número de série individual.
Pictograma de Livro - lembrete para que o utilizador final deva ler e entender estas Instruções e as fornecidas com outros itens de EPP (Equipamento de Proteção Pessoal) que podem ser usados juntamente com este item.

18. Declaração de Conformidade CE/UE: dmmwales.com/EU-DoC

Garantia: A DMM garante este produto durante 3 anos para defeitos de materiais ou fabricação. A garantia não cobre este produto por desgaste normal devido a uso, armazenamento incorreto, manutenção deficiente, danos acidentais, negligência, quaisquer modificações ou alterações, corrosão ou qualquer uso para o qual o produto não tenha sido projetado.

NL:

Waarschuwing! Werken op hoogte, bergbeklimmen, alpinisme en verwante activiteiten zijn per definitie gevaarlijk. Het is de verantwoordelijkheid van elke persoon die deze uitrusting gebruikt om de juiste technieken te leren en te oefenen voor een veilig gebruik van de uitrusting voor het beoogde doel en om situaties te voorzien waarin redding vereist kan zijn en daar passend op te reageren. Zelfs het juiste gebruik van uitrusting en technieken kan fatale gevolgen hebben. Medische aandoeningen kunnen van invloed zijn op de veiligheid van de gebruiker van de uitrusting bij normaal gebruik en in noodgevallen. Iedereen die deze uitrusting gebruikt, aanvaardt alle risico's en de volledige verantwoordelijkheid voor alle schade of letsel die het gevolg kunnen zijn van het gebruik ervan. Het is onmogelijk om alle gebruikswijzen te behandelen. De volgende instructies en tekeningen tonen enkele van de meest voorkomende juiste en onjuiste gebruikswijzen; het is onmogelijk ze allemaal te voorspellen. Er is geen vervanging voor instructie door een opgeleid en bekwaam persoon.
GEBRUIKSAANWIJZING
BELANGRIJK: Lees deze informatie zorgvuldig door voor het in gebruik nemen van dit product en bewaar voor toekomstig gebruik.
Algemene informatie
1. Deze instructies hebben betrekking op het gebruik van DMM katrollen, die voldoen aan een of meer internationale normen. Bij twijfel dient u contact op te nemen met uw leverancier of DMM.
2. Dit product kan worden gebruikt in combinatie met elk geschikt onderdeel van de persoonlijke beschermingsmiddelen (PBMs) waarop Richtlijn 89/686/EEG van de Europese Unie / PBM-verordening (EU) 2016/425 van toepassing is. Het kan ook toegestaan zijn om dit product in andere toepassingen te gebruiken, neemt u alstublieft contact op met uw leverancier. **RISICO:** Deze PBM zijn ontworpen om te beschermen tegen vallen van hoogte.
3. Onmiddellijk vóór gebruik dienen deze PBM visueel/ functioneel gecontroleerd te worden om te verzekeren dat de PBM goed onderhouden zijn en correct functioneren. Deze inspectie dient op het bijgevoegd inspectieformulier ingevuld te worden. Wij bevelen dat de PBM eens per 6 maanden grondig worden geïnspecteerd door een deskundige (dit kan de fabrikant zijn).
4. Persoonlijk gebruik: dit product kan worden verstrekt voor persoonlijk gebruik en kan afzonderlijk of als onderdeel van een systeem worden gebruikt.
5. Er hangen levens van uw uitrusting af. De gebruiker dient op de hoogte te zijn van de geschiedenis van de apparatuur (gebruik, opslag, inspectie, etc.). Indien deze apparatuur niet persoonlijk gebruikt wordt (maar bijv. in een bergsportcentrum) bevelen wij ten sterkste aan dat er systematisch aantekeningen gemaakt worden. Dit dient altijd uitgevoerd te worden door een hiervoor bekwaam persoon.
6. WAARSCHUWING: Waarschuwing: bij enige twijfel over de veiligheid van dit product dient dit onmiddellijk vervangen te worden.
7. WAARSCHUWING: Indien deze karabijnhaak is gebruikt voor het breken van een val dient deze niet langer gebruikt en vernietigd te worden.
8. Zorg ervoor dat men zich aan de instructies houdt van andere onderdelen die in combinatie met dit product gebruikt worden. Het is de verantwoordelijkheid van de gebruiker om ervoor te zorgen dat hij/zij op de hoogte is van het juiste en veilige gebruik van dit product.
9. Dit product is ontworpen voor gebruik onder normale klimaatomstandigheden (-30°C - +50°C). Natte en ijzige omstandigheden zullen de sterkte van dit product niet verminderen. Het kan ook geschikt zijn voor gebruik onder andere omstandigheden, neemt u alstublieft contact op met uw leverancier.
10. DMM accepteert geen verantwoordelijkheid voor enige schade, letsel of de dood als gevolg van misbruik. Bij twijfel dient u contact op te nemen met uw leverancier of DMM.
11. Er zijn geen speciale voorzorgsmaatregelen met betrekking tot vervoer nodig, maar men dient echter elk contact met chemische middelen of andere corrosieve middelen te vermijden.
12. Voorkom belasting over randen en andere obstructies. Controleer vóór gebruik de voorziene oriëntatie tijdens het laden.
13. Ankers
13.1 Het verankeringspunt van het valbeveiligingssysteem moet zich boven de positie van de gebruiker bevinden, voldoen aan EN795:2012 en een minimale sterkte hebben van 12kN.
13.2 Plaatsing van het verankeringpunt is van kritiek belang voor een goede valbeveiliging en men dient rekening te houden met de verwachte valruimte inclusief de rek van het touw, de werking van het valdempersysteem (wanneer in gebruik) en de lengte van de karabijnhaak zodat obstructies (zoals de grond) op veilige wijze kunnen worden vermeden.
13.3 Bergbeklimmen: de gebruiker wordt geadviseerd dat de veiligheid van een natuurlijk of kunstmatig verankerpunt op rotsen, sneeuw of ijs (of een combinatie hiervan) niet als veilig kan worden gegarandeerd, en dat om deze reden een juiste beoordeling door de gebruiker noodzakelijk is voor het verkrijgen van voldoende beveiliging.
14. Onderhoud en reparatie: Dit product mag niet door de gebruiker worden gemarkeerd, aangepast of gerepareerd tenzij dit door DMM is toegestaan. Opmerking: dit product hoeft niet door de gebruiker te worden onderhouden, met uitzondering van het volgende:
14.1 Desinfecteren en schoonmaken: Was het product voor 15 minuten met schoon leidingwater van ≤ 30 °C en vloeibare zeep met een pH-waarde tussen 5,5 en 8,5. Spoel af met schoon water en laat aan de lucht drogen in een warme, goed geventileerde ruimte uit de buurt van een directe warmtebron. Het kan nodig zijn om het proces te herhalen om het product effectief te reinigen en/of te desinfecteren. **Belangrijk:** Het product moet na gebruik in een mariene of corrosieve omgeving met schoon leidingwater (≤ 30 °C) worden afgespoeld. Laat het drogen en smeer indien nodig.
14.2 Smeren: Smeer het mechanisme met een geschikte smeerolie. Dit moet na het schoonmaken worden gedaan. Schoonmaken en smeren kan een defect mechanisme weer doen functioneren. Als dit niet het geval is, moet het product onmiddellijk worden vervangen. Na elk gebruik in een mariene omgeving wordt smeren aanbevolen.
14.3 Opslaan: Bewaar na de noodzakelijke reiniging zonder verpakking op een koele, droge en donkere plaats in een chemisch neutrale omgeving uit de buurt van hitte of warmtebronnen, hoge vochtigheid, scherpe randen, corrosieve stoffen of iets anders dat schade kan veroorzaken. Niet nat bewaren.
15. Levensduur en veroudering.
15.1 Levensduur: dit is de maximale door de fabrikant aanbevolen levensduur van het product, onder gedetailleerde voorwaarden, welke de periode aangeeft dat het product in gebruik kan blijven.
Maximale levensduur: Textiel- en kunststofproducten - 10 jaar vanaf de fabricagedatum. Metaalproducten - geen tijdslimiet.
Opmerking: Dit kan al na één gebruik zijn, of zelfs eerder indien beschadigd (bv. tijdens vervoer of opslag) vóór het eerste gebruik. Wil het product in gebruik blijven, dan moet het een visuele en tactiele inspectie doorstaan, waarbij de volgende criteria in aanmerking worden genomen: valbescherming, algemene slijtage, chemische verontreiniging, corrosie, mechanisch defect/vervorming, scheuren, losse klinknagels, losse strengen draad, gerafeld en/of gebogen draad, hitteblootstelling (boven normale klimaatomstandigheden), kapotte stiksels, versleten tape, verslechtering tape en/of draad, losse draden in tape, langdurige blootstelling aan UV-licht, duidelijke en leesbare markeringen(bv. markering, partijnummers, individuele serienummers enz.)
Indien dergelijke producten permanent aan andere producten in een systeem worden bevestigd, wordt u verwezen naar de aanbevelingen van de fabrikant voor het volledige systeem.
15.2 Veroudering: een product kan vóór het einde van zijn levensduur verouderd zijn. Redenen hiervoor kunnen zijn veranderingen van de toepasselijke normen, wetten of regelgeving, ontwikkeling van nieuwe technieken, incompatibiliteit met andere uitrustingen, enz.
16. Typeonderzoek: Door het Verenigd Koninkrijk aangewezen instantie voor typeonderzoek en productieproces: Nr. 0120: S.G.S. (UK) Ltd., Rossmore Industrial Estate, Inward Way, Ellesmere Port, CH65 3EN, UK. Aangemelde instantie van de EU voor typeonderzoek en productieproces: Nr. 0598: SGS Fimko Ltd, Takomotie 8, FI-00380, Helsinki, Finland.
17. Toelichting markeringen
DMM Wales UK - naam van fabrikant/land van herkomst.
PULXXX - Productcode.
Max Rope Ø xxmm: Maximaal te gebruiken lijndiameter in de katrol.
MBS xxkN – minimum breuksterkte.
WLL xxkN – Veilige werkbelasting.
EN12278 – Europese norm waaraan het toestel voldoet.
CExxxx - CE markering (aangemelde instantie nummer en CE markering).
UKCAxxxx - UKCA-markering en aangemelde instantie nummer.
YRDAYXXXX# - Jaar/dag van fabricage en individueel serienummer..
Boekpictogram - de eindgebruiker dient deze instructies zorgvuldig door te lezen en te begrijpen, evenals de instructies die worden geleverd bij andere persoonlijke beschermingsmiddelen die in combinatie met dit artikel kunnen worden gebruikt..

18. CE/EU Conformiteitsverklaring: dmmwales.com/EU-DoC

Garantie: DMM garandeert dit product gedurende 3 jaar tegen materiaal- of fabricagefouten. De garantie dekt dit product niet in geval van normale slijtage door gebruik, onjuiste opslag, slecht onderhoud, onopzettelijke schade, nalatigheid, wijzigingen of aanpassingen, corrosie, of voor enig gebruik waarvoor het product niet is ontworpen.

NB:

Advarsel! Arbeid i høyder, fjellklatring og relaterte aktiviteter er, i seg selv, farlig. Personene som bruker dette utstyret er selv ansvarlige for å lære seg og praktisere de riktige teknikkene for bruk av utstyret, og for å kun bruke det til de tiltenkte formålene. Brukerne må også kunne forutse og iverksette passende tiltak i situasjoner der berging kan være nødvendig. Selv riktig bruk av utstyret og teknikkene kan ha fatale konsekvenser. Medisinske tilstander kan påvirke sikkerheten til brukeren av utstyret ved normal bruk og i nødstilfeller. Enhver person som bruker utstyret aksepterer fullt ansvar for alle skader som kan oppstå som følge av bruken av utstyret. Det er umulig å dekke alle bruksmetodene. Følgende instrukser og piktogrammer viser noen av de vanligste riktige og uriktige bruksmetodene – det er umulig å forutse alle. Ingenting kan erstatte instrukser gitt av en kvalifisert og kompetent person.
BRUKSANVISNING
VIKTIG: Les og forstå denne informasjonen før bruk, og ta vare på informasjonen til senere bruk.
Generell informasjon
1. Disse instruksene dekker bruk av DMM-trinser som samsvarer med én eller flere internasjonale standarder. Ved tvil, ta kontakt med forhandleren din eller DMM.
2. Dette produktet kan brukes sammen med egnet personlig verneutstyr (PVU) i henhold til EUs direktiv 89/686/EØS / PVU-forskriften (EU) 2016/425. Det kan være egnet til bruk i andre bruksområder, vennligst spør leverandøren. **RISIKO**: Dette personlige verneutstyret er designet for å beskytte mot fall fra høyder.
3. Like før du skal bruke utstyret må du kontrollere visuelt og funksjonelt at produktet er i god stand og fungerer som det skal. Denne kontrollen bør registreres på det vedlagte kontrollskjemaet. Vi anbefaler at en faglig kompetent person (gjerne produsenten) gjennomfører en grundig kontroll minst én gang hver sjette måned.
4. Personlig utstedelse: Dette produktet kan utstedes for personlig bruk, og kan brukes både separat og som en del av et system.
5. Andres liv avhenger av utstyret ditt. Brukeren må ha oversikt over historikken (bruk, lagring, inspeksjon osv.). Hvis utstyret ikke er til personlig bruk (f.eks. til bruk i fjellklatringssenter), anbefaler vi systematisk loggføring. Dette bør alltid utføres av en kompetent person.
6. ADVARSEL: Hvis du har den minste tvil om sikkerheten til produktet, må du erstatte det umiddelbart.
7. ADVARSEL: Hvis produktet har blitt brukt til å stanse et fall, må det ikke brukes igjen og destrueres.
8. Sørg for at du følger instruksjonene for andre komponenter som brukes sammen med dette produktet. Det er brukerens ansvar å sørge for at vedkommenden vet hvordan produktet skal brukes på korrekt og sikker måte.
9. Dette produktet er designet for bruk under normale klimaforhold (-30 °C til +50 °C). Våte og isete forhold vil ikke redusere styrken til produktet. Det kan være egnet til bruk under andre forhold, vennligst spør leverandøren.
10. DMM påtar seg ikke ansvaret for noen skader, personskader eller dødsfall som følge av feil bruk. Ved tvil, ta kontakt med forhandleren din eller DMM.
11. Det er ikke nødvendig med spesielle transportforholdsregler, men unngå all kontakt med kjemiske midler eller andre etsende stoffer.
12. Vær forsiktig slik at produktet ikke belastes over kanter og andre hindringer. Sjekk forventet retning under belastning før bruk.
13. Sikringsmidler.
13.1 Sikringspunktet til falldempingssystemet skal være over posisjonen til brukeren og samsvare med EN795:2012 samt ha en minstestyrke på 12 kN.
13.2 Plasseringen av sikringspunktet er avgjørende for sikker falldemping, og du må ta forventet fallhøyde og taustrekk, utløsningen av støtdempersystemet (der aktuelt) og lengden til koblingen i betraktning slik at du kan unngå hindringer (slik som bakken) på en sikker måte.
13.3 Fjellklatring Brukeren må være oppmerksom på at vi ikke kan garantere sikkerheten til et sikringspunkt i naturlig eller kunstig stein, snø eler is (eller en kombinasjon av disse), og derfor må brukeren bruke sunn fornuft for å få passende beskyttelse.
14. Vedlikehold og service: Dette produktet skal ikke merkes, modifiseres eller repareres av brukeren med mindre DMM har gitt tillatelse til dette. Merk: Brukeren skal ikke utføre vedlikehold på dette produktet, med unntak av følgende
14.1 Desinfisering og rengjøring: Vask i ≤ 30 °C rent husholdningsvann med flytende såpe i pH-området 5,5 til 8,5 i 15 minutter. Skyll i rent vann og tørk naturlig i et varmt, ventilert rom unna direkte varme. Det kan bli nødvendig å gjenta prosessen for å rengjøre og/eller desinfisere et produkt effektivt. **VIKTIG:** Etter bruk i havmiljøer eller korroderende miljøer skal produktet skylles i ≤ 30 °C rent husholdningsvann, tørkes og smøres om nødvendig.
14.2 Smøring: Smør mekanismen med en passende smøreolje. Dette skal utføres etter rengjøring. Rengjøring og smøring kan fikse en defekt mekanisme. Gjør det ikke det, må produktet skiftes ut umiddelbart. Vi anbefaler at du smører produktet etter hver bruk i havmiljø.
14.3 Oppbevaring: Når produktet er rengjort, bør det oppbevares nedpakket på et kjølig, tørt og mørkt sted i et kjemisk nøytralt miljø vekk fra sterk varme eller varmekilder, høy luftfuktighet, skarpe kanter, korroderende stoffer eller andre ting som kan føre til skader. Må ikke oppbevares på et vått sted.
15. Levetid og foreldelse.
15.1 Levetid: Dette er maks. levetid for produktet, underlagt detaljer om bruksforhold, som produsenten anbefaler at produktet brukes i.
Maks. levetid: Tekstil- og plastprodukter – 10 år fra produksjonsdato. Metallprodukter – ingen tidsgrense.
Merk: Dette kan være så lite som bruk én gang eller enda tidligere hvis det er skadet (f.eks. under frakt eller oppbevaring) før første bruk. For å kunne fortsette å bruke produktet, må det bestå en visuell og taktil inspeksjon med fokus på følgende kriterier: falldemping, generell slitasje, kjemisk kontaminering, korrosjon,
mekaniske feil/forvrenging, sprekker, løse fester, løse linetråder, frynsede og/eller bøyde tråder, varmekontaminering (over normale klimaforhold), raknede sting, frynsete tape, nedbrutt tape og/eller tråd, løse tråder i tapen, langvarig eksponering mot UV-stråler, gjennomsiktig og lesbare markeringer (f.eks. markering, partireferanse, individuelle serienummer osv.). Hvis slike produkter festes til et annet produkt i et system permanent, bør du se produsentens anbefalinger for hele systemet.
15.2 Foreldelse: Et produkt kan bli foreldet før forventet levetid er over. Dette kan skyldes blant annet endringer i gjeldende standarder, forskrifter, lovgivning, utvikling av nye teknikker, uforenlighet med annet utstyr osv.
16. Undersøkelse av type: Utnevnt britisk organ for undersøkelse av type og produksjonsprosesser: Nr. 0120: S.G.S. (UK) Ltd., Rossmore Industrial Estate, Inward Way, Ellesmere Port, CH65 3EN, UK. EU teknisk kontrollorgan for undersøkelse av type og produksjonsprosesser: Nr. 0598: SGS Fimko Ltd, Takomotie 8, FI-00380, Helsinki, Finland.
17. Forklaring på merker
DMM Wales – Navnet på produsenten og opphavslandet.
PULXXX – Produktkode.
Maks. diameter for tau xx mm: Maks. diameter for tau som kan brukes i trinsen.
MBS xx kN – Minste bremsestyrke.
WLL xx kN – Grense for arbeidslast.
EN12278 – Den europeiske standarden produktet samsvarer med.
CExxxx – CE-merke (nummer for teknisk kontrollorgan og CE-merke).
UKCAxxxx – UKCA-merke og nummer for teknisk kontrollorgan.
YRDAYXXXX# – År/dato for produksjon og individuelt serienummer.
Bok-piktogram – påminnelse om at sluttbrukeren må lese og forstå disse instruksene og instruksene som kommer med annet PVU-utstyr som kan brukes sammen med dette produktet.

18. CE-/EU-samsvarserklæring: dmmwales.com/EU-DoC

Garanti: DMM garanterer dette produktet mot defekter i materialer og produksjon i tre år. Garantien dekker ikke produktet for normal slitasje gjennom bruk, feil lagring, dårlig vedlikehold, skader ved uhell, uaktsomhet, modifiseringer eller endringer, korrosjon eller for eventuell bruk produktet ikke er designet for.

SV:

Varning! Arbete på höjd, klättring, bergsbestigning och relaterade aktiviteter är farliga till sin natur. Det åligger varje persons ansvar som använder denna utrustning att lära sig och använda korrekt teknik för utrustningens avsedda syften, på ett säkert sätt och förutse och vidta lämpliga åtgärder i situationer där räddning kan krävas. Även korrekt användning av utrustningen och tekniker kan leda till olyckor med dödlig utgång. Medicinska tillstånd kan påverka utrustningsanvändarens säkerhet vid normal användning och i nödsituationer. Alla personer som använder utrustningen tar på sig fullständigt ansvar för alla risker, samt skador och olyckor som kan ske som ett resultat av användningen. Det är omöjligt att täcka alla användningsmetoder. Följande anvisningar och bilder visar några av de vanligaste korrekta och felaktiga användningsmetoderna. Det är omöjligt att förutse samtliga. Det finns inget substitut för instruktioner av utbildade och behöriga instruktörer.
ANVÄNDARANVISNINGAR
VIKTIGT: Var god läs och förstå denna information innan användningen och behåll anvisningarna för framtida bruk.
Allmän information
1. Dessa anvisningar täcker användningen av DMM Pulleys, som uppfyller en eller flera internationella standarder. Om du är osäker, var god kontakta din leverantör eller DMM.
2. Denna produkt kan användas i kombination med valfri lämplig personlig skyddsutrustning (PSU) som uppfyller kraven för Europeiska unionens direktiv 89/686/EEC/PSE (EU) 2016/ 425. Den kan vara godkänd för användning tillsammans med annan utrustning, v.g. kontakta din leverantör. **RISK**: Denna PSU är utformad för att skydda mot fall från höjder.
3. Omedelbart före användning bör utrustningen inspekteras visuellt/ funktionellt för att säkerställa att produkten är i användningsbart skick och fungerar korrekt. Den här inspektionen bör noteras på det medföljande inspektionsformuläret. Vi rekommenderar en grundlig inspektion minst en gång var sjätte månad av en kompetent person (detta kan vara tillverkaren).
4. Personligt problem: denna produkt får användas för personligt bruk och får användas antingen separat eller som en del av ett system.
5. Ditt liv hänger på din utrustning. Användaren bör vara medveten om produktens historik (användning, förvaring, inspektion osv.). Om denna utrustning inte är för personligt bruk (t.ex. används i klättringsklubbar eller liknande), rekommenderar vi starkt att man använder sig av ett inspektionssystem som registreras. Detta bör alltid utföras av en kompetent person.
6. VARNING: om du har några tvivel angående produktens skick vad gäller säkerhet, byt ut den omedelbart.
7. VARNING: Om denna produkt har använts för att stoppa ett fall ska den tas ur bruk och förstöras.
8. Säkerställ att anvisningarna för andra komponenter som används i kombination med denna produkt respekteras. Det åligger användarens ansvar att säkerställa att han/hon förstår korrekt och säker användning av denna produkt.
9. Denna produkt är avsedd för användning under normala väderförhållanden (-30°C - +50°C). Våta och isiga förhållanden kommer inte att minska denna produkt styrka. Den kan vara lämpad för andra förhållanden, v.g. kontakta din leverantör.
10. DMM kommer inte att ta på sig något ansvar för skador, personskador eller dödsfall som är resultatet av felaktig användning. Om du är osäker, var god kontakta din leverantör eller DMM.
11. Inga särskilda transportåtgärder krävs. Dock bör man undvika all kontakt med kemiska reagenser eller andra frätande ämnen.
12. Försiktighet måste iakttas för att undvika att lasta denna produkt över kanter eller andra hinder. Kontrollera den förväntade riktningen under last före användning.
13. Förankringar.
13.1 Förankringspunkten för fallskyddssystemet bör befinna sig ovanför användarens position och uppfylla kraven för EN795:2012 och ha en minsta styrka på 12kN.
13.2 Positioneringen av förankringspunkten är grundläggande för säkert fallskydd och man måste beakta den förväntade fallhöjden, inklusive repsträckning, aktivering av stötdämpningssystemet (där det är tillämpligt) och längden för kopplingen så att hinder (som exempelvis marken) kan undvikas säkert.
13.3 Bergklättring: användaren bör vara medveten om att säkerheten för alla klippor, snö eller is (och någon kombination av dessa) som används som förankringspunkt (säkring), naturlig eller onaturlig, inte kan garanteras och därför krävs det gott omdöme från användarens sida för att uppnå tillräckligt skydd.
14. Underhåll och service: Denna produkt får inte märkas, modifieras eller repareras av användaren, såvida det inte har godkänts av DMM. Obs! Denna produkt kan inte underhållas av användaren, med undantag för följande:
14.1 Desinfektion och rengöring: Tvätta i ≤ 30 °C med flytande tvättmedel som har ett pH i intervallet 5,5 till 8,5 i 15 minuter. Skölj med rent vatten, och låt lufttorka i ett varmt ventilerat utrymme, men på avstånd från direkta värmekällor. Du kan behöva upprepa processen för att effektivt rengöra och/eller desinfektera en produkt. **Viktigt:** Efter användning i marina eller frätande miljöer ska produkten sköljas i vatten med en temperatur ≤ 30 °C, torkas och smörjas vid behov.
14.2 Smörjning: Smörj mekanismen med en lämplig smörjolja. Detta bör göras efter rengöring. Rengöring och smörjning kan reparera en defekt mekanism. Om så inte är fallet, byt ut produkten omedelbart. Smörjning rekommenderas efter varje användningstillfälle i marina miljöer.
14.3 Förvaring: Efter all nödvändig rengöring, förvara oförpackad på en sval, torr, mörk plats i en kemiskt neutral miljö på avstånd från hög värme eller värmekällor, hög luftfuktighet, vassa kanter, frätande ämnen eller andra skadliga element. Förvara inte i fuktigt tillstånd.
15. Livslängd och åldrande.
15.1 Livslängd: detta är produktens maximala livslängd med förbehåll för detaljerade villkor som tillverkaren rekommenderar att produkten ska användas för.
Maximal livslängd: Textil och plastprodukter – 10 år från tillverkningsdatumet. Metallprodukter – ingen tidsbegränsning.
Obs: Detta kan vara så lite som en användning, eller till och med tidigare om utrustningen har skadats (t.ex. under transport eller förvaring) före det första användningstillfället. För att produkten ska vara i drift måste den genomgå en visuell och känslig inspektion när man beaktar följande kriterier: fallskydd, allmänt slitage, kemisk kontaminering, korrosion,
mekaniska fel/deformering, sprickor, lösa nitar, lösa trådändar, fransig och/ eller böjd vajer, värmekontaminering (över normal klimatförhållanden), trasiga sömmar, fransig tejp, försämring av tejp och/eller tråd, lösa trådar i tejpen, långvarig exponering för UV-strålning, tydlig och läsbar märkning (t.ex. märkning, partireferens, individuella serienummer osv.). När sådana produkter är permanent sammankopplade med andra produkter i ett system, var god se tillverkarens rekommendationer för hela systemet.
15.2 Åldrande: en produkt kan bli föråldrad före slutet av dess livstid. Anledningar till detta kan inkludera ändringar i gällande föreskrifter, regler, lagstiftning, utveckling av nya tekniker, inkompatibilitet med annan utrustning osv.
16. Typundersökning: Storbritanniens utsedda organ för typundersökning och produktionsprocess: Nr. 0120: S.G.S. (UK) Ltd., Rossmore Industrial Estate, Inward Way, Ellesmere Port, CH65 3EN, UK. EU:s utsedda organ för typundersökning och produktionsprocess: Nr. 0598: SGS Fimko Ltd, Takomotie 8, FI-00380, Helsinki, Finland.
17. Förklaring av märkningen
DMM Wales UK : Tillverkarens namn/ursprungsland.
PULXXX - Produktkod.
Max rep Ø xxmm: Maximal repdiameter som ska användas i remskiva.
MBS xxkN – Minsta brottstyrka.
WLL xxKN – Gräns för arbetsbelastning.
EN12278 – Europeisk standard som enheten överensstämmer med.
CExxxx - CE-märkning (nummer för det anmälda organet och CE-märkning).
UKCAxxxx - UKCA-märke och anmält organ nummer.
YRDAYXXXX# - År/dag för tillverkning och individuellt serienummer..
Bild av en bok - påminnelse att slutanvändaren måste läsa och förstå dessa anvisningar och de som medföljer övriga komponenter i PSU som kan användas i kombination med denna produkt.

18. CE/EU försäkran om överensstämmelse: dmmwales.com/EU-DoC

Garanti: DMM tillhandahåller en garanti för denna produkt under 3 år för material- eller tillverkningsdefekter. Garantin täcker inte produkten för normalt slitage som orsakas av användning, felaktig förvaring, bristande underhåll, ofrivilliga skador, försumlighet, ändringar eller modifieringar, korrosion, eller för all användning för vilken produkten inte är avsedd.

FI:

Varoitus! Korkeissa paikoissa työskentely, vuorikiipeily ja vastaava toiminta on luonteeltaan vaarallista. On jokaisen välineitä käyttävän henkilön vastuulla oppia ja harjoitella käyttämään välineitä turvallisesti ja niiden määriteltyjen käyttötarkoituksien mukaisesti sekä oppia ennakoimaan ja toimimaan asianmukaisella tavalla tilanteissa, joissa pelastautuminen voi olla tarpeen. Välineiden ja tekniikoiden oikeakaan käyttö, ei poista kaikkia riskejä, joiden seuraukset voivat olla hengenvaaralliset. Sairaudet voivat vaikuttaa välineiden käyttäjän turvallisuuteen normaaleissa- ja hätätilanteissa. Välineitä käyttävä henkilö hyväksyy vastuun kaikista vahingoista ja vammoista, jotka voivat aiheutua välineiden käytöstä. On mahdotonta mainita kaikki käyttömenetelmät. Seuraavissa ohjeissa ja kuvissa esitellään joitakin tavallisia oikeita ja vääriä käyttömenetelmiä. Kaikkia menetelmiä ei ole mahdollista ennakoida. Koulutetun ja asiantuntevan henkilön ohjaus on korvaamatonta.
KÄYTTÖOHJEET
TÄRKEÄÄ: Lue ja sisäistä nämä ohjeet ennen käyttöä, ja pidä ohjeet tallessa tulevaa käyttöä varten.
Yleistä tietoa
1. Näissä ohjeissa käsitellään DMM:n taljapyörien käyttöä. Taljapyörät ovat yhden tai useamman kansainvälisen standardin mukaisia. Jos olet epävarma, ota yhteyttä jälleenmyyjääsi tai DMM:ään.
2. Tuotetta voidaan käyttää yhdessä minkä tahansa asianmukaisen Euroopan unionin direktiivin 89/686/EY (EU) 2016/425 mukaisen henkilösuojaimen kanssa. Sitä voidaan ehkä käyttää myös muissa sovelluksissa. Varmista asia aina jälleenmyyjältäsi. **RISKIT:** Tämä henkilösuojain on suunniteltu suojaamaan korkealta putoamiselta.
3. Tutki tuote silmämääräisesti/toiminnallisesti juuri ennen käyttöä, jotta tiedät, onko tuote käyttökunnossa ja toimiiko se oikein. Tarkistus tulee merkitä toimitettuun tarkastuslomakkeeseen. Suosittelemme asiantuntevan henkilön suorittamaa huolellista tarkistusta puolen vuoden välein (esimerkiksi valmistaja).
4. Henkilökohtainen käyttö: tuote voidaan antaa henkilökohtaiseen käyttöön, ja sitä voidaan käyttää joko erikseen tai jonkin järjestelmän osana.
5. Välineidesi varassa on ihmishenkiä. Käyttäjän tulee tietää varusteiden käyttöhistoria (käyttö, varastointi, tarkistukset jne.) Jos tuote ei ole henkilökohtaisessa käytössä (esim. käytössä vuorikiipeilykeskuksissa), suosittelemme systemaattista kirjanpitoa. Asiantuntevan henkilön tulee aina suorittaa tämä tehtävä.
6. VAROITUS: Jos olet epävarma tuotteen turvallisuudesta, vaihda se uuteen välittömästi.
7. VAROITUS: Jos tuotetta on käytetty putoamisen estämiseen, se tulee poistaa käytöstä ja hävittää.
8. Varmista, että muiden tämän tuotteen kanssa käytettävien komponenttien ohjeita noudatetaan. On käyttäjän vastuulla varmistaa, että hän ymmärtää, miten tuotetta käytetään oikein ja turvallisesti.
9. Tuote on suunniteltu käytettäväksi normaaleissa ilmasto-olosuhteissa (-30°C–+50°C). Märät ja jäiset olosuhteet eivät heikennä tämän tuotteen lujuutta. Sitä voidaan mahdollisesti käyttää myös muissa olosuhteissa. Varmista asia jälleenmyyjältäsi.
10. DMM ei vastaa tuotteen vääränlaisesta käytöstä aiheutuvista vahingoista, vammoista tai kuolemasta. Jos olet epävarma, ota yhteyttä jälleenmyyjääsi tai DMM:ään.
11. Erityiset kuljetukseen liittyvät varotoimenpiteet eivät ole tarpeen. Vältä kuitenkin kontaktia kemiallisten reagenssien tai muiden syövyttävien aineiden kanssa.
12. Tuotetta on vältettävä lastaamasta reunojen ja muiden esteiden yli. Tarkasta odotettavissa oleva suunta lastauksen aikana ennen käyttöä.
13. Ankkurit.
13.1 Putoamisen estämisjärjestelmän ankkuripisteiden tulisi olla käyttäjän sijaintikohdan yläpuolella ja EN795:2012:n vaatimusten mukaiset ja lujuudeltaan vähintään 12 kN.
13.2 Ankkuripisteen sijainti on erittäin tärkeää putoamisen pysäyttämisen kannalta. Siinä tulee ottaa huomioon oletettu putoamismatka mukaan lukien köyden jousto, iskunvaimennusjärjestelmän (mikäli käytössä) nykäisy ja jatkon pituus, jotta esteet (esimerkiksi maanpinta) voidaan välttää turvallisesti.
13.3 Vuorikiipeily: käyttäjän tulee huomata, ettei kiven, lumen tai jään (tai näiden yhdistelmän) muodostaman luonnollisen tai ei-luonnollisen ankkuripisteen (varmistus) turvallisuutta voi taata. Näin ollen käyttäjän oma arvostelukyky on välttämätön, jotta suojaus on riittävä.
14. Huolto ja ylläpito: Ainoastaan DMM:n valtuuttamat henkilöt saavat tehdä tähän tuotteeseen muutoksia, korjauksia tai merkintöjä. Huom. Tuotteen käyttäjä saa suorittaa ainoastaan alla mainitut huoltotoimenpiteet
14.1 Desinfiointi ja puhdistus: Pese 15 minuutin ajan enintään 30-asteisessa talousvedessä nestesaippualla, jonka pH on 5,5–8,5. Huuhtele puhtaalla vedellä ja anna kuivua lämpimässä ja ilmastoidussa huoneessa poissa suorasta lämmöstä. Tuotteen huolellinen puhdistaminen ja desinfiointi saattaa vaatia prosessin toistamista. **Tärkeää:** Tuotteet tulee huuhdella enintään 30-asteisessa talousvedessä, kuivata ja tarvittaessa voidella sen jälkeen, kun niitä on käytetty meriympäristössä tai ne ovat muuten altistuneet korroosiolle.
14.2 Voitelu: Voitele mekanismi sopivalla voiteluöljyllä. Suorita voitelu tuotteen puhdistamisen jälkeen. Puhdistaminen ja voitelu saattavat korjata viallisen mekanismin. Jos näin ei käy, vaihda tuote uuteen välittömästi. Tuote on suositeltavaa voidella aina sen jälkeen, kun sitä on käytetty meriympäristössä.
14.3 Säilytys: Säilytä tuote jokaisen tarpeellisen puhdistuskerran jälkeen pakkauksen ulkopuolella viileässä, kuivassa ja pimeässä paikassa kemiallisesti neutraalissa ympäristössä, jossa tuote ei altistu liialliselle lämmölle tai lämmönlähteille, runsaalle kosteudelle, teräville reunoille, syövyttäville materiaaleille tai muille tuotetta mahdollisesti vahingoittaville tekijöille. Älä varastoi tuotetta märkänä.
15. Käyttöikä ja vanheneminen
15.1 Käyttöikä: tuotteen maksimikäyttöaikaa, joka riippuu yksityiskohtaisista olosuhteista ja jonka ajan tuotetta voi valmistajan suosituksen mukaan käyttää.
Suurin käyttöikä: Tekstiili- ja muovituotteet - 10 vuotta valmistuspäivästä. Metallituotteet - ei aikarajoitusta.
Huom: Käyttöikää on vaikea arvioida, ja se voi olla vain yhden käyttökerran pituinen tai tuote voi vaurioitua jopa ennen ensimmäistä käyttökertaa (esim. kuljetuksessa tai varastoinnissa). Jotta tuote säilyy käyttökunnossa, sen tulee läpäistä silmämääräinen ja käsin suoritettu tarkistus, jossa huomioidaan seuraavat kriteerit: putoamisen pysäyttäminen, yleinen kuluminen, kemiallinen kontaminaatio, korroosio, mekaaninen toimintahäiriö/ epämuodostuma, halkeamat, löysät kiinnikkeet, löysät johdot, haurastuneet ja/tai vääntyneet johdot, lämpösaaste (normaaleita ilmasto-olosuhteita korkeampi lämpötila), paikatut viillot, haurastunut vyö, vyön ja/tai köyden haurastuminen, vyön löysät köydet, pitkäkestoinen altistuminen UV-säteilylle, selkeät ja luettavissa olevat merkinnät (esim. merkintä, erän viite, yksilölliset sarjanumerot jne.).
Kun tällaiset tuotteet on kytketty pysyvästi muihin tuotteisiin järjestelmässä, tarkista koko järjestelmää koskevat valmistajan suositukset.
15.2 Vanheneminen: tuote voi vanhentua ennen kuin sen käyttöikä tulee päätökseen. Tähän voivat olla syynä muutokset sovellettavissa standardeissa, säädökset, lainsäädäntö, uusien tekniikoiden kehittäminen, yhteensopimattomuus muiden välineiden kanssa jne.
16. Tyyppitarkastus: Yhdistyneen kuningaskunnan nimetty elin tyyppitarkastusta ja tuotantoprosessia varten: nro 0120: SGS (UK) Ltd., Rossmore Industrial Estate, Inward Way, Ellesmere Port, CH65 3EN, UK. EU:n ilmoitettu laitos tyyppitarkastusta ja tuotantoprosessia varten: nro 0598: SGS Fimko Ltd, Takomotie 8, 00380, Helsinki.
17. Merkintöjen selitteet:
DMM Wales UK – Valmistajan nimi / valmistusmaa.
PULXXX - Tuotekoodi.
Köyden max Ø xxmm: Suurin köyden halkaisija taljapyörässä.
MBS xxkN- minimimurtolujuus
WLL xxkN - Työkuorman raja.
EN12278 - Eurooppalainen standardi, jota väline noudattaa
CExxxx – CE-merkki (ilmoitettu rungon numero ja CE-merkki).
UKCAxxxx – UKCA-merkki ja ilmoitettu runkonumero
YRDAYXXXX# – Valmistusvuosi/-päivä ja yksilöity sarjanumero.
Kirjasymboli – muistuttaa siitä, että loppukäyttäjän tulee lukea ja ymmärtää nämä ohjeet sekä muiden tämän tuotteen kanssa käytettävien henkilösuojainten mukana toimitetut ohjeet.

18. CE/EU-vaatimustenmukaisuusvakuutus: dmmwales.com/EU-DoC

Takuu: DMM antaa tuotteelle takuun kolmen vuoden ajaksi materiaali- tai valmistusvirheiden varalta. Takuu ei kata tuotteen normaalia kulumista käytössä, vääränlaista säilytystä, heikkoa huoltoa, vahingossa tapahtuvaa vaurioitumista, huolimattomuutta, muutoksia, syöpymistä tai käyttöä tarkoituksiin, joihin tuotetta ei ole suunniteltu.

DA:

Advarsel! Arbejde i højde, klippeklatring, bjergbestigning og lignende sportsgrene er i sig selv farlige aktiviteter. Personer, som benytter dette udstyr, er selv ansvarlige for at lære og på sikker vis øve sig i de korrekte metoder til brug af udstyret til det tiltænkte formål. Samt at forudse og træffe de rette forholdsregler i tilfælde af, at der skulle opstår en redningssituation. Selv en korrekt anvendelse af udstyret kan medføre livsfare og død. Medicinske tilstande kan påvirke sikkerheden for brugeren ved normal brug samt i nødsituationer. Enhver person som anvender dette udstyr påtager sig al risiko for enhver form for skade, herunder personskade, som måtte opstå som følge af dets brug. Det er umuligt at dække alle anvendelsesmåder. Følgende instruktioner og diagrammer viser nogle af de almindelige rigtige og forkerte metoder til brug, det er dog umuligt at forudsige dem alle. Der findes ingen erstatning for undervisning af en uddannet og kompetent person.
BRUGERVEJLEDNING
VIGTIGT: Læs venligst og forstå denne information før ibrugtagning, og gem denne information til fremtidig brug.
Generelle oplysninger
1. Disse instruktioner dækker brugen af pulleys fra DMM, som overholder en eller flere internationale standarder. Hvis Du er i tvivl kontakt venligst din leverandør eller DMM.
2. Dette produkt kan anvendes sammen med relevante dele af dit Personlige Beskyttelsesudstyr (PPE), i forhold til gældende EU Direktiv 89/686/EEC eller PPE-bestemmelse (EU) 2016/425. Det kan muligvis accepteres til brug i andre anvendelser, spørg venligst din leverandør. **RISIKO:** Dette personlige beskyttelsesudstyr (PPE) er designet til beskyttelse mod fald fra højder.
3. Inspicer visuelt/funktionsmæssigt straks før brug, så det sikres, at dette produkt er i funktionsdygtig stand og fungerer korrekt. Denne inspektion bør registreres på den medleverede Inspektionsblanket. Vi anbefaler en gennemgående inspektion mindst hver sjette måned af en kompetent person (dette kan være fabrikanten).
4. Personlig brug: dette produkt kan udleveres til personligt brug, og kan anvendes separat eller som del af et system.
5. Liv afhænger af dit udstyr. Brugeren bør være fortrolig med dets historik (anvendelse, opbevaring, inspektion, etc.). Hvis dette udstyr ikke er til personlig anvendelse (f.eks. anvendt i bjergbestigningscentre), anbefaler vi stærkt en systematisk tilgang til registrering. Dette bør altid udføres af en kompetent person.
6. ADVARSEL: Hvis du på nogen måde er det mindst i tvivl om dette produkts sikkerhedsstand, skal det straks udskiftes.
7. ADVARSEL: Hvis dette produkt er brugt til at standse et fald, skal det tages ud af brug og destrueres.
8. Sørg for, at vejledninger for andre komponenter, der anvendes sammen med dette produkt, følges. Det er brugerens ansvar at sikre, at han/hun forstår den korrekte og sikre anvendelse af dette produkt.
9. Produktet er designet til anvendelse under normale klimatiske forhold (-30 °C til +50 °C). Våde og isede forhold vil ikke reducere styrken af produktet. Det kan muligvis anvendes under andre forhold, spørg venligst din leverandør.
10. DMM vil ikke acceptere ansvar for skader, personskader eller dødsfald som følge af forkert brug. Hvis Du er i tvivl kontakt venligst din leverandør eller DMM.
11. Det er ikke nødvendigt med særlige transportforanstaltninger; undgå imidlertid al kontakt med kemiske reagenser eller andre korrosive substanser.
12. Man skal være opmærksom, så man ikke kaster produkter over kanter og andre forhindringer. Kontrollér den forventede retning under lastning og før brug.
13. Forankring.
13.1 Forankringspunktet på faldsikringssystemet skal være over brugerens position, og overholde EN795:2012 og have en minimal styrke på 12kN.
13.2 Placeringen af forankringspunktet er afgørende for et sikkert faldstop, og der skal tages højde for falddistancen samt rebstyrken, brugen af et stødabsorberingssystem (hvor et sådant bruges) og længden af konnektoren, så hindringer (såsom jorden) undgås på en sikker måde.
13.3. Bjergbestigning: Brugeren informeres om, at sikkerheden af et klippeforankringspunkt (belay) bestående af klipper, sne eller is (eller en kombination af disse), hvad enten det er naturligt eller kunstigt, ikke kan garanteres at være sikkert, og derfor er brugerens gode vurdering nødvendig for at opnå en tilstrækkelig beskyttelse.
14. Vedligeholdelse og service: Dette produkt må ikke mærkes, ændres eller repareres af brugeren, medmindre det er godkendt af DMM. Bemærk: dette produkt kan ikke vedligeholdes af brugeren med undtagelse af følgende
14.1 Desinfektion og rengøring: Vask i ≤ 30 °C rent husholdningsvand med flydende sæbe i pH-området 5,5 til 8,5 i 15 minutter. Skyl i rent vand og tør naturligt i et varmt ventileret rum væk fra direkte varme. Det kan være nødvendigt at gentage processen for effektivt at rengøre og/eller desinficere et produkt. **Vigtigt:** Efter brug i marine- eller ætsende miljøer skal produkterne skylles i ≤ 30 °C rent husholdningsvand, tørres og smøres om nødvendigt.
14.2 Smøring: Smør mekanismen med en passende smøreolie. Det bør gøres efter rengøring. Rengøring og smøring kan rette op på en defekt mekanisme, men hvis det ikke sker, skal produktet straks udskiftes. Smøring anbefales efter hver anvendelse i havmiljøer.
14.3 Opbevaring: Efter enhver nødvendig rengøring skal emballagen opbevares på et køligt, tørt, mørkt sted i et kemisk neutralt miljø væk fra overdreven varme eller varmekilder, høj luftfugtighed, skarpe kanter, ætsende stoffer eller andre mulige årsager til skade. Må ikke opbevares i våd tilstand.
15. Holdbarhed og forældelse
15.1 Holdbarhed: dette er den maksimale holdbarhed for produktet, under hensyntagen til detaljerede forhold, som producenten anbefaler, at produktet kan anvendes i.
Maksimal holdbarhed: Produkter i tekstil og plast – 10 år fra produktionsdatoen. Produkter i metal – ingen tidsbegrænsning.
Bemærk: Dette kan være begrænset til én anvendelse, eller måske tidligere hvis udstyret er beskadiget (f.eks. i forbindelse med transport eller opbevaring) før den første anvendelse. For at produktet kan forblive i anvendelse, skal det gennemgå en visuel og taktil inspektion, hvor følgende kriterie skal overholdes: faldsikring, generel slitage, kemisk forurening, rust, mekanisk defekt/deformation, revner, løse nitter, løse trådfiber, flossede og/ eller bøjet tråd, varmekontaminering (over normale klimatiske forhold), snit, flosset tape, degradering af tape og/eller tråd, løse tråde i tapen, forlænget udsættelse af UV-stråler, klar og tydelig mærkning (f.eks. mærke, batchreference, individuelt serienummer osv.). I de tilfælde hvor disse produkter er permanent forbundet til andre produkter i et system, henvises der til producentens anbefalinger for det komplette system.
15.2 Forældelse: et produkt kan blive forældet, før dets holdbarhed løber ud. Dette kan skyldes ændringer af gældende standarder, lovgivning, regler, udvikling af nye teknikker, manglende kompatibilitet med andet udstyr osv.
16. Undersøgelsestype: Udpeget myndighed i Storbritannien for undersøgelsestype og produktionsproces: Nr. 0120: S.G.S. (UK) Ltd., Rossmore Industrial Estate, Inward Way, Ellesmere Port, CH65 3EN, UK. Udpeget myndighed i Europa for undersøgelsestype og produktionsproces: Nr. 0598: SGS Fimko Ltd, Takomotie 8, FI-00380, Helsinki, Finland.
17. Forklaring af mærkninger
DMM Wales UK - Navn på fabrikant/oprindelsesland.
PULXXX - Produktkode.
Maks. Ø reb xxmm: Maksimalt rebdiameter som kan bruges i pulleyen.
MBS xxkN – minimal brudstyrke.
WLL xxkN – fungerende belastningsgrænse.
EN12278 – Europæisk standard som enheden overholder.
CExxxx - CE mærke (almindeligt kendt kropsnummer og CE mærket).
UKCAxxxx - UKCA-mærkning og informeret myndighedsnummer.
YRDAYXXXX# - produktionsår/-dag og individuelt serienummer.
Bogpiktogram: Påmindelse om, at slutbrugeren skal læse og forstå disse vejledninger samt de vejledninger, der leveres med andre PPE enheder, hvis de skal anvendes sammen med dette produkt.

18. CE/EU-overensstemmelseserklæring: dmmwales.com/EU-DoC

Garanti: DMM giver en produktgaranti på tre år for defekter i materialer eller under produktionen. Garantien dækker ikke produktet for normal slitage som opstår under brug, forkert opbevaring, dårlig vedligeholdelse, utilsigtet skade, forsømmelighed, eventuelle modificeringer eller ændringer, rust, eller brug som er uden for produktets tilsigtede brug.

PL:

Ostrzeżenie! Praca na wysokości, wspinaczka skalna, alpinizm i podobne zajęcia są z natury niebezpieczne. Na użytkowniku tego sprzętu spoczywa odpowiedzialność za zapoznanie się z zasadami bezpiecznego użytkowania tego sprzętu do celu, do którego jest przeznaczony, oraz za przestrzeganie tych zasad, a także za przewidzenie sytuacji, w których konieczna może być akcja ratunkowa, i podjęcie odpowiednich działań. Nawet poprawne stosowanie sprzętu i przestrzeganie zasad nie gwarantuje bezpieczeństwa. Stan zdrowia może wpłynąć na bezpieczeństwo użytkownika sprzętu w sytuacjach normalnych i awaryjnych. Każdy użytkownik tego sprzętu bierze na siebie wszelkie ryzyko i pełną odpowiedzialność za wszelkie szkody i obrażenia, które mogą być rezultatem stosowania go. Niemożliwe jest opisanie wszystkich metod użytkowania tego sprzętu. Poniższe instrukcje i znaki graficzne przedstawiają niektóre najczęściej spotykane, poprawne i niepoprawne sposoby stosowania sprzętu; wszystkich przewidzieć nie można. Nic nie zastąpi przeszkolenia przez wykwalifikowaną i doświadczoną osobę.
INSTRUKCJE UŻYTKOWNIKA
WAŻNE: Przed przystąpieniem do użytkowania sprzętu należy zapoznać się z poniższymi informacjami i zachować je na przyszłość.
Informacje ogólne
1 Te instrukcje dotyczą użytkowania bloczków DMM, spełniających co najmniej jedną normę międzynarodową. W razie wątpliwości należy skontaktować się z dostawcą lub producentem.
2 Ten produkt można stosować w połączeniu z każdym odpowiednim środkiem ochrony indywidualnej (ŚOI), spełniającym wymagania europejskiej Dyrektywy 89/686/EWG / rozporządzenia (UE) 2016/425 w sprawie ŚOI. Produkt może nadawać się do innych zastosowań; informacje na ten temat należy uzyskać od dostawcy. **RYZYKO**: Ten ŚOI został zaprojektowany, aby chronić przed upadkiem z wysokości.
3 Bezpośrednio przed użyciem należy przeprowadzić wzrokową i funkcjonalną kontrolę produktu, żeby upewnić się, że jest w dobrym stanie technicznym i działa poprawnie. Kontrolę należy wpisać w dostarczonym formularzu inspekcji. Zalecamy przeprowadzenie kontroli produktu co najmniej raz na 6 miesięcy przez osobę wykwalifikowaną (może to być producent).
4 Użytek osobisty ten produkt przeznaczony jest do użytku osobistego i może być stosowany indywidualnie albo jako część systemu.
5 Od tego produktu zależy ludzkie życie. Użytkownik powinien znać historię produktu (stosowanie, przechowywanie, kontrole itp.). Jeżeli produkt nie jest przeznaczony do użytku osobistego (np. w ośrodku alpinistycznym), zdecydowanie zalecamy systematyczne podejście do dokumentowania jego historii. Powinna się tym zajmować osoba kompetentna.
6 OSTRZEŻENIE: W razie jakichkolwiek wątpliwości odnośnie stanu technicznego tego produktu należy go niezwłocznie wymienić.
7 OSTRZEŻENIE: Jeżeli ten produkt został użyty do zatrzymania upadku, wówczas należy go wycofać z eksploatacji i zniszczyć.
8 Należy upewnić się, że przestrzegane są instrukcje użytkowania innych komponentów, stosowanych razem z tym produktem. Użytkownik jest odpowiedzialny za upewnienie się, że rozumie, jak korzystać z produktu w sposób prawidłowy i bezpieczny.
9 Ten produkt przeznaczony jest do stosowania w normalnych warunkach pogodowych (-30°C – +50°C). Mokre i oblodzone warunki nie zmniejszą siły działania tego produktu. Produkt może nadawać się do stosowania w innych warunkach; informacje na ten temat należy uzyskać od dostawcy.
10 DMM nie bierze na siebie odpowiedzialności za żadne szkody, obrażenia ciała ani śmierć w rezultacie nieprawidłowego użytkowania produktu. W razie wątpliwości należy skontaktować się z dostawcą lub producentem.
11 Podczas transportu nie trzeba stosować specjalnych środków ostrożności; należy jednak unikać wszelkiego kontaktu z odczynnikami chemicznymi i innymi substancjami żrącymi.
12 Trzeba uważać, żeby produkt nie pracował na krawędziach i przełamaniach. Przed użyciem należy sprawdzić oczekiwane położenie produktu podczas pracy.
13 Punkty asekuracyjne.
13.1 Punkt asekuracyjny układu hamującego upadek powinien znajdować się nad użytkownikiem, spełniać wymagania normy EN795:2012 i mieć minimalną wytrzymałość 12 kN.
13.2 Umiejscowienie punktu asekuracyjnego ma kluczowe znaczenie dla bezpiecznego zatrzymania upadku i musi uwzględniać oczekiwaną długość lotu, w tym wydłużenie liny, zadziałanie absorbera energii (jeżeli jest stosowany) oraz długość karabinka, żeby bezpiecznie uniknąć przeszkód (np. ziemi).
13.3 Alpinizm: użytkownik musi pamiętać, że pewności osadzenia punktu asekuracyjnego (naturalnego lub sztucznego) w skale, śniegu lub lodzie (lub jakiejkolwiek ich kombinacji) nie można zagwarantować, dlatego bezpieczeństwo użytkownika zależy od dobrej oceny sytuacji.
14. Konserwacja i serwis: Użytkownikowi nie wolno produktu oznaczać, modyfikować ani naprawiać bez upoważnienia DMM. Uwaga: użytkownikowi nie wolno prowadzić serwisu i konserwacji tego produktu, za wyjątkiem czynności wymienionych poniżej.
14.1 Dezynfekcja i czyszczenie: Myć przez 15 minut w czystej wodzie domowej jakości o temperaturze ≤30°C mydłem w płynie o pH w zakresie 5,5–8,5. Wypłukać czystą wodę i poczekać, aż wyschnie w ciepłym, wentylowanym pomieszczeniu z dala od źródeł ciepła. W celu dokładnego oczyszczenia lub zdezynfekowania produktu konieczne może być powtórzenie tego procesu. **Ważne:** Po użyciu w środowisku morskim lub korozyjnym, produkt należy wypłukać w czystej wodzie domowej jakości o temperaturze ≤30°C, wysuszyć i w razie potrzeby nasmarować.
14.2 Smarowanie: Nasmarować mechanizm odpowiednim olejem smarowym. Jest to wskazane po czyszczeniu. Czyszczenie i smarowanie może naprawić wadliwie działający mechanizm; jeżeli nie pomoże, produkt należy niezwłocznie wymienić. Zaleca się smarowanie po każdym użyciu w środowisku morskim.
14.3 Przechowywanie: po niezbędnym czyszczeniu przechowywać bez opakowania w chłodnym, suchym, ciemnym pomieszczeniu, w środowisku chemicznie obojętnym, z dala od nadmiernego ciepła i źródeł ciepła, wysokiej wilgotności, ostrych krawędzi, substancji żrących i innych możliwych przyczyn uszkodzeń. Produkt należy przechowywać suchy.
15 Okres używalności i utrata przydatności
15.1 Okres używalności: jest to maksymalny zalecany przez producenta okres eksploatacji produktu, pod warunkiem spełnienia szczegółowych warunków.
Maksymalny okres używalności: Tekstylia i produkty z tworzyw sztucznych – 10 lat od daty produkcji. Produkty metalowe – brak ograniczeń czasowych.
Uwaga: Okres może być ograniczony do jednego użycia, a nawet jeszcze krótszy, jeżeli dojdzie do uszkodzenia produktu przed pierwszym użyciem (np. podczas transportu lub przechowywania). Eksploatacja produktu jest możliwa, jeżeli przejdzie on inspekcję wzrokową i dotykową z uwzględnieniem następujących kryteriów: zatrzymanie upadku, ogólne zużycie, zanieczyszczenie chemiczne, korozja,
awaria mechaniczna/odkształcenie, pęknięcia, luźne nity, luźne druty linki stalowej, postrzępiona i/lub zgięta linka stalowa, zanieczyszczenie termiczne (praca w temperaturze wyższej niż normalne warunki pogodowe), przecięte szwy, postrzępiona taśma, zniszczona taśma i/lub włókna, luźne włókna taśmy, długotrwałe narażenie na działanie promieniowania UV, jasne i czytelne oznakowanie (np. numer partii, indywidualny numer seryjny itp.). Jeżeli produkt stanowi integralną część układu, należy zapoznać się z zaleceniami producenta odnośnie całego układu.
15.2 Utrata przydatności: produkt może utracić przydatność przed upływem okresu używalności. Do możliwych przyczyn należą zmiany obowiązujących norm, uregulowań, przepisów prawnych, rozwój nowych technologii, niezgodność z innym sprzętem itp.
16 Badanie typu: Jednostka wyznaczona przez Wielką Brytanię do badania typu i procesu produkcji: Nr 0120: S.G.S. (UK) Ltd., Rossmore Industrial Estate, Inward Way, Ellesmere Port, CH65 3EN, Zjednoczone Królestwo. Jednostka wyznaczona przez Unie Europejską do badania typu i procesu produkcji: Nr 0598: SGS Fimko Ltd, Takomotie 8, FI-00380, Helsinki, Finlandia.
17 Wyjaśnienie oznaczeń
DMM Wales UK – Nazwa producenta/kraj pochodzenia.
PULXXX – Kod produktu.
Maks. Ø liny xxmm: Maksymalna średnica liny, której można użyć w bloczku.
MBS xxkN – Minimalna siła zrywająca.
WLL xxkN – Limit obciążenia roboczego.
EN12278 – Norma Europejska, z którą zgodne jest urządzenie.
CExxxx – Oznaczenie CE (numer jednostki notyfikowanej i oznaczenie CE).
UKCAxxxx – Oznaczenie UKCA i numer jednostki notyfikowanej.
YRDAYXXXX# – Rok/data produkcji i indywidualny numer seryjny.
Znak graficzny książki – przypomina, że użytkownik powinien zapoznać się z tymi instrukcjami, a także z instrukcjami do innych środków ochrony osobistej używanych z tym produktem.

18 Deklaracja zgodności CE/UE: dmmwales.com/EU-DoC

Gwarancja: DMM udziela gwarancji z tytułu wad materiałowych i produkcyjnych niniejszego produktu na okres 3 lat. Gwarancja nie obejmuje normalnego zużycia będącego wynikiem korzystania z produktu, nieprawidłowego przechowywania, niewłaściwej konserwacji, przypadkowego uszkodzenia, zaniedbania, jakichkolwiek modyfikacji lub zmian, korozji lub jakiegokolwiek użycia niezgodnego z przeznaczeniem.

CS:

UPOZORNĚNÍ: Práce ve výškách, lezení po skalách, horolezectví a podobné činnosti jsou ze své podstaty nebezpečné. Každý, kdo používá toto vybavení, má povinnost naučit se a natrénovat správné techniky bezpečného používání tohoto vybavení k daným účelům a musí také předvídat a podniknout příslušné kroky v situacích, kdy je nutné provést záchrannou akci. I správné použití vybavení a technik může mít smrtelné následky. Zdravotní stav může ovlivnit bezpečnost uživatele vybavení v normálních i mimořádných situacích. Každý, kdo používá toto vybavení, přebírá veškeré riziko a plnou odpovědnost za všechny škody či zranění, ke kterým může dojít v souvislosti s používáním tohoto vybavení. Není možné zde obsáhnout všechny metody použití. Následující instrukce a schémata zachycují některé z obvyklých správných a nesprávných metod použití. Nelze však předvídat všechny. Instrukce od vyškoleného odborníka nic nenahradí.
POKYNY PRO UŽIVATELE
UPOZORNĚNÍ: Před použitím produktu si přečtěte tyto informace a ponechte si je pro budoucí potřebu.
Obecné informace
1. Tyto pokyny se týkají použití kladek vyrobených společností DMM, které vyhovují nárokům jednoho či více mezinárodních standardů. V případě pochybností se obraťte na dodavatele nebo společnost DMM.
2. Tento produkt je možné používat s jakoukoli vhodnou pomůckou osobní ochrany podle směrnice Evropské unie 89/686/EHS / směrnice pro pomůcky osobní ochrany (EU) 2016/425. Dodavatel vám poskytne informace o případném dalším použití produktu. **RIZIKO**: Tato pomůcka osobní ochrany je navržena k ochraně před pádem z výšky.
3. Těsně před použitím zkontrolujte, zda je produkt v použitelném stavu a správně funguje. Tuto kontrolu zaznamenejte do formuláře, který je součástí dodávky. Doporučujeme, aby odpovědná osoba (může být i výrobce) provedla důkladnou kontrolu nejméně jednou za půl roku.
4. Osobní použití: tento produkt může být vyroben pro osobní použití a lze jej použít samostatně nebo jako součást systému.
5. Na vašem vybavení závisí životy ostatních lidí. Uživatelé musí mít přehled o tom, jak se s vybavením v minulosti zacházelo (použití, uskladnění, kontroly atd.). Pokud toto vybavení nemá sloužit pro osobní použití (např. se používá v horolezeckých centrech), doporučujeme vést záznamy systémově. To by měla vždy mít na starosti odpovědná osoba.
6. VAROVÁNÍ: Máte-li pochybnosti o bezpečném stavu tohoto produktu, ihned jej přestaňte používat.
7. VAROVÁNÍ: Pokud byl tento produkt použit pro zajištění při pádu, přestaňte jej používat a zničte jej.
8. Zkontrolujte, zda jsou splněny veškeré pokyny pro další komponenty, které používáte s tímto produktem. Uživatel má povinnost seznámit se se zásadami správného a bezpečného používání tohoto produktu.
9. Tento produkt je určen k použití za obvyklých klimatických podmínek (-30 °C až +50 °C). Mokré a zledovatělé podmínky nebudou snižovat pevnost tohoto produktu. Dodavatel vám poskytne informace o případném dalším použití produktu.
10. Společnost DMM neodpovídá za škody, zranění ani smrt, ke kterým došlo následkem nesprávného používání tohoto produktu. V případě pochybností se obraťte na dodavatele nebo společnost DMM.
11. Při převozu produktu není nutné dodržovat žádná zvláštní opatření. Nevystavujte však produkt působení chemických činidel nebo jiných korozivních látek.
12. Při zatížení produktu u hran a překážek je nutné postupovat opatrně. Před použitím zkontrolujte, zda produkt při zatížení směřuje na správnou stranu.
13. Body jištění.
13.1 Bod jištění systému pro zachycení pádu se musí nacházet nad pozicí uživatele a musí odpovídat standardu EN795:2012 a splňovat minimální pevnost v hodnotě 12 kN.
13.2 Umístění bodu jištění zásadním způsobem ovlivňuje bezpečné zachycení pádu a je nutné zohlednit očekávanou vzdálenost pádu včetně délky lana, zapojení systému na tlumení nárazů (pokud je použit) a délku spojky tak, aby nedošlo ke kontaktu s překážkami (například se zemí).
13.3 Horolezectví: uživatel je srozuměn s tím, že bezpečnost jakýchkoli přirozených i umělých bodů jištění ve skále, sněhu nebo v ledu (nebo jejich kombinace) nelze zaručit, a proto musí dobře zvážit veškeré okolnosti tak, aby zabezpečil adekvátní ochranu.
14. Údržba a servis: Uživatel nesmí tento produkt označovat, pozměňovat nebo opravovat, pokud k tomu nemá svolení společnosti DMM. Poznámka: tento produkt neumožňuje údržbu uživatelem, s výjimkou následujícího
14.1 Dezinfekce a čištění: Myjte v čisté vodě o teplotě ≤30 °C za použití tekutého mýdla s pH v rozmezí 5,5 až 8,5 po dobu 15 minut. Opláchněte vodou a nechejte oschnout v teplé větrané místnosti mimo přímé zdroje tepla. Účinná dezinfekce a/nebo čištění produktu může vyžadovat opakované provedení tohoto procesu. **Důležité:** Po použití v mořském nebo korozivním prostředí byste měli produkt opláchnout v čisté vodě o teplotě ≤30 °C, osušit a případně namazat.
14.2 Mazání: Namažte mechanismus vhodným mazacím olejem. Tento krok byste měli provést po čištění. Vyčištění a namazání může pomoci v případě, že mechanismus nefunguje správně. Pokud se tak nestane, okamžitě vyměňte produkt. Doporučujeme namazat produkt po každém použití v mořském prostředí.
14.3 Uskladnění: Po případném vyčištění skladujte produkt nezabalený na chladném, suchém a tmavém místě v chemicky neutrálním prostředí mimo zdroje tepla nebo působení vysokých teplot, vysoké vlhkosti, ostrých hran, korozivních látek a dalších možných příčin poškození. Neskladujte, je-li produkt vlhký.
15. Životnost a zastarávání
15.1 Životnost: jedná se o maximální období, podle podrobných podmínek, po které výrobce doporučuje daný produkt používat.
Maximální životnost: Textilní a plastové produkty – 10 let od data výroby. Kovové produkty – bez časového omezení.
Poznámka: Může být použit také pouze jednou a životnost může skončit ještě před prvním použitím, pokud před ním došlo k poškození (např. při převozu nebo uskladnění). Pokud má produkt i nadále sloužit, musí projít vizuální a hmatovou prohlídkou, při které se kontrolují následující kritéria: zachycení pádu, obecné opotřebení, chemická kontaminace, koroze, mechanická porucha či deformace, praskliny, uvolněné nýty, uvolněné drátky, roztřepené či ohnuté dráty, poškození teplem (nad rámec normálních klimatických podmínek), pořezané sešití, roztřepená páska, narušená páska nebo vlákno, uvolněné vlákno v pásce, příliš dlouhé vystavení vlivu UV záření, jasné a čitelné označení (např. značka, číslo série, jednotlivá sériová čísla atd.).
V případech, kdy jsou tyto produkty natrvalo připnuty k jiným produktům v systému, obraťte se na doporučení výrobce celého systému.
15.2 Zastarávání: produkt může zastarat před koncem životnosti. Může k tomu dojít z důvodů změn v příslušných standardech, nařízení, legislativy, vývoje nových technik, nekompatibility s ostatním vybavením atd.
16. Přezkoušení typu: Pověřený orgán Spojeného království pro přezkoušení typu a výrobní proces: č. 0120: S.G.S. (UK) Ltd., Rossmore Industrial Estate, Inward Way, Ellesmere Port, CH65 3EN, Spojené království. Pověřený orgán EU pro přezkoušení typu a výrobní proces: č. 0598: SGS Fimko Ltd, Takomotie 8, FI-00380, Helsinki, Finsko.
17. Vysvětlivky značení
DMM Wales UK - Název výrobce a země původu.
PULXXX - kód produktu.
Max. Ø lana xxmm: Maximální průměr lana pro použití s kladkou.
MBS xxkN – minimální pevnost.
WLL xxkN – omezení pracovního zatížení.
EN12278 – evropský standard, který zařízení splňuje.
CExxxx - označení CE (číslo pověřeného orgánu a označení CE).
UKCAxxxx – označení UKCA a číslo pověřeného orgánu.
YRDAYXXXX# - rok/datum výroby a sériové číslo.
Ilkona knihy - upozornění, že se koncový uživatel má seznámit s těmito pokyny a s pokyny dodanými s dalšími osobními ochrannými pomůckami, které lze použít s touto položkou.

18. Prohlášení o shodě CE/EU: dmmwales.com/EU-DoC

Záruka: Společnost DMM poskytuje na tento produkt tříletou záruku. Tato záruka se vztahuje na jakékoli vady materiálu nebo vady z výroby. Záruka na tento produkt se nevztahuje na obvyklé opotřebení používáním, nesprávným uskladněním, náhodným poškozením, nedbalostí, úpravami či pozměněním, korozí ani jiným použitím, ke kterému produkt není určen.

SK:

Varovanie! Práce vo výške, skalolezectvo, horolezectvo a súvisiace aktivity sú podstatne nebezpečné. Každá osoba, ktorá používa túto výbavu, je zodpovedná za to, aby sa naučila a praktizovala správne techniky bezpečného používania výbavy na určený účel a aby predpokladala a prijímala vhodné opatrenia v situáciách, kde môže byť požadovaná záchrana. Aj správne používanie výbavy a správne techniky môžu mať fatálne následky. Zdravotný stav môže ovplyvniť bezpečnosť používateľa výbavy pri bežnom aj núdzovom použití. Každá osoba používajúca túto výbavu nesie všetky riziká a plnú zodpovednosť za všetky poškodenia alebo zranenia, ktoré môžu vzniknúť jej používaním. Nie je možné pokryť všetky spôsoby používania. Nasledujúce pokyny a piktogramy zobrazujú bežné správne a nesprávne spôsoby používania; nie je možné predpokladať všetky spôsoby. Neexistuje náhrada za pokyny trénovanej a kompetentnej osoby.
POKYNY PRE POUŽÍVATEĽA
DÔLEŽITÉ: Pred použitím si prosím prečítajte a porozumejte tejto informácií a uschovajte informáciu pre neskoršiu potrebu.
Všeobecné informácie
1. Tieto inštrukcie pokrývajú použitie kladiek DMM v súlade s jednou alebo viacerými medzinárodnými normami. V prípade pochybností prosím kontaktujte svojho dodávateľa alebo DMM.
2. Tento výrobok sa môže používať v spojení s akoukoľvek vhodnou položkou osobných ochranných prostriedkov (OOP) v zmysle smernice Európskej únie 89/686/EHS / nariadenia (EÚ) 2016/425 o OOP. Môže byť akceptovateľný pre použitie v iných aplikáciách, prosím konzultujte to so svojim dodávateľom. **RIZIKO**: Tieto OOP sú určené na ochranu pred pádmi z výšky.
3. Bezprostredne pred použitím vykonajte vizuálnu/funkčnú kontrolu, aby ste sa uistili, či je výrobok v prevádzkovateľnom stave a či pracuje správne. Táto kontrola by mala byť zaznamenaná na dodanom kontrolnom formulári. Odporúčame dôkladnú kontrolu kompetentnou osobou minimálne raz za 6 mesiacov (môže to byť výrobca).
4. Osobné vydanie: tento výrobok môže byť vydaný na osobné používanie a môže sa používať buď samostatne alebo ako súčasť systému.
5. Od Vašej výbavy sú závislé ľudské životy. Používateľ by si mal byť vedomý jej histórie (používanie, uskladnenie, kontroly atď.). Ak táto výbava nie je určená na osobné používanie (napr. použitie v horolezeckých centrách), dôrazne odporúčame systematický prístup k vedeniu záznamov. Tie by mali byť vždy vykonávané kompetentnou osobou.
6. VAROVANIE: Ak máte pochybnosti o bezpečnom stave tohto výrobku, okamžite ho vymeňte.
7. VAROVANIE: Ak bol tento výrobok použitý na zabránenie pádu, mal by byť stiahnutý z používania a zlikvidovaný.
8. Zabezpečte, aby boli dodržané pokyny k iným komponentom používaným v spojení s týmto výrobkom. Používateľ je zodpovedný za to, aby porozumel správnemu a bezpečnému používaniu tohto výrobku.
9. Tento výrobok je určený na používanie v bežných klimatických podmienkach (-30 °C – +50 °C). Vlhko a ľad nezníži pevnosť tohto výrobku. Môže byť vhodný pre iné podmienky, prosím konzultujte to so svojim dodávateľom.
10. DMM neprijíma žiadnu zodpovednosť za poškodenie, zranenie alebo smrť spôsobenú nesprávnym používaním. V prípade pochybností kontaktujte svojho dodávateľa alebo DMM.
11. Nie sú potrebné žiadne preventívne opatrenia pre prepravu, avšak vyhnite sa akémukoľvek kontaktu s chemickými reaktantmi alebo inými korozívnymi látkami.
12. Dbajte na to, aby ste tento výrobok nezaťažovali cez hrany ani iné prekážky. Pred použitím skontrolujte orientáciu, ktorá sa predpokladá počas zaťaženia.
13. Kotvy.
13.1 Kotviaci bod systému zábrany proti pádu by sa mal nachádzať nad polohou používateľa, mal by zodpovedať EN795:2012 a mal by mať minimálnu pevnosť 12 kN.
13.2 Umiestnenie kotviaceho bodu je kritické pre bezpečnú zábranu proti pádu a musí zohľadniť predpokladanú dĺžku pádu vrátane natiahnutia lana, rozmiestnenie systému na absorpciu nárazu (ak sa používa) a dĺžku spojky, aby sa dalo bezpečne vyhnúť prekážkam (ako napríklad zem).
13.3 Horolezectvo: Používateľ je upovedomený, že zabezpečenie akéhokoľvek kotviaceho bodu (upevnenia) do skál, snehu alebo ľadu (alebo ich kombinácie), prírodného či umelého, sa nedá garantovať ako bezpečné a preto je nevyhnutné správne posúdenie zo strany používateľa, aby bola dosiahnutá adekvátna ochrana.
14. Údržba a starostlivosť: Používateľ nesmie tento výrobok označovať, upravovať ani opravovať, pokiaľ to neschváli spoločnosť DMM. Poznámka: Používateľ smie v rámci údržby tohto výrobku vykonávať iba ďalej uvedené činnosti.
14.1 Dezinfekcia a čistenie: Umývajte 15 minút v ≤ 30 °C čistej vode z vodovodu tekutým mydlom s pH od 5,5 do 8,5. Opláchnite v čistej vode a nechajte prirodzene vysušiť v teplej vetranej miestnosti mimo dosahu priameho tepla. V záujme účinného vyčistenia alebo dezinfekcie môže byť potrebné postup zopakovať. **Dôležité:** Po použití v morskom alebo korozívnom prostredí by sa mali výrobky opláchnuť v ≤ 30 °C čistej vode z vodovodu, vysušiť a podľa potreby namazať.
14.2 Mazanie: Mechanizmus namažte vhodným mazacím olejom. Malo by sa to vykonať po vyčistení. Vyčistením a namazaním sa môže odstrániť chyba mechanizmu, v opačnom prípade ihneď výrobok vymeňte. Po každom použití výrobku v morskom prostredí sa odporúča výrobok namazať.
14.3 Skladovanie: po každom potrebnom čistení uskladnite vybalený výrobok na chladnom, suchom a tmavom mieste v chemicky neutrálnom prostredí mimo dosahu nadmerného tepla alebo zdrojov tepla, vysokej vlhkosti, ostrých hrán, žieravín alebo iných možných zdrojov príčin poškodenia. Neskladujte vo vlhkom prostredí.
15. Životnosť a starnutie
15.1 Životnosť: Toto je maximálna životnosť výrobku s ohľadom na podrobné podmienky, ktoré výrobca odporúča pre udržanie v použiteľnom stave.
Maximálna životnosť: Výrobky z textilu a plastu – 10 rokov od dátumu výroby. Výrobky z kovu – bez časového obmedzenia.
Poznámka: Životnosť môže byť veľmi krátka, ako napríklad na jedno použitie, alebo v prípade poškodenia pred prvým použitím (napr. pri preprave alebo skladovaní) aj kratšia. Aby zostal výrobok v použiteľnom stave, musí prejsť vizuálnou a hmatovou kontrolou zohľadňujúc nasledujúce kritériá: zábrana proti pádu, všeobecné opotrebenie, chemická kontaminácia, korózia,
mechanické zlyhanie/deformácia, praskliny, uvoľnené nity, uvoľnené pramene drôtov, rozstrapkaná a/alebo ohnutý drôt, tepelná kontaminácia (nad rámec bežných klimatických podmienok), prasknuté stehy, rozstrapkaná páska, degradácia pásky a/alebo závitu, uvoľnené závity v páske, dlhšie vystavenie UV žiareniu, čisté a čitateľné označenie (napr. označenie, referencia dávky, individuálne sériové čísla atď.) Keďže sú tieto výrobky neustále pripájané k iným výrobkom v systéme, prosím pozrite si odporúčania výrobcu kompletného systému.
15.2 Starnutie: Výrobok môže zostarnúť pred dosiahnutím konca životnosti. Dôvody môžu zahŕňať zmeny v platných normách, predpisoch, legislatíve, vývoj nových techník, nekompatibilitu s ostatnou výbavou atď.
16. Typová skúška: Orgán v Spojenom kráľovstve, ktorý je určený na vykonávanie typových skúšok a skúšok výrobného procesu: Č. 0120: S.G.S. (UK) Ltd., Rossmore Industrial Estate, Inward Way, Ellesmere Port, CH65 3EN, Spojené kráľovstvo. Notifikovaný orgán EÚ na typové skúšky a výrobný proces: Č. 0598: SGS Fimko Ltd, Takomotie 8, FI-00380, Helsinki, Fínsko.
17. Vysvetlivky označenia
DMM Wales UK – názov výrobcu/krajina pôvodu.
PULXXX – kód výrobku.
Max. Ø lana xx mm: Maximálny priemer lana, ktoré použijete v kladke.
MBS xxkN – minimálna pevnosť v lome.
WLL xxkN – limit pracovného zaťaženia.
EN12278 – Európska norma, ktorú zariadenie spĺňa.
CExxxx – značka CE (číslo oboznámeného orgánu a značka CE).
UKCAxxxx – značka UKCA a číslo notifikovaného orgánu.
YRDAYXXXX#– rok/dátum výroby a individuálne sériové číslo.
Piktogram knihy – pripomienka, že by si mal koncový používateľ prečítať & porozumieť tieto pokyny a pokyny dodané s ostatnými položkami OOV, ktoré sa môžu používať v spojení s touto položkou.

18. CE / Vyhlásenie EÚ o zhode: dmmwales.com/EU-DoC

Záruka: DMM ručí za tento výrobok po dobu 3 rokov pre prípad chyby materiálu alebo výrobnej chyby. Záruka pre tento výrobok nepokrýva bežné opotrebenie používaním, nesprávne skladovanie, slabú údržbu, náhodné poškodenie, zanedbanie, akékoľvek modifikácie alebo úpravy, koróziu ani žiadne používanie, na ktoré výrobok nebol určený.